**Gaggenau**
Instruction manual
Instrucciones de uso
Instruções de serviço
Οδηγίες χρήσεω

# VL 200 120

Downdraft ventilation
Extractor de superficie
Elemento de ventilação de bancada
Εξαεριστήρας βάσης εστιών

Table of contents 3

Índice 15

Índice 26

Πίνακας περιεχομένων 37

# Table of contents


**Intended use** 4

**Important safety information** 5

**Causes of damage** 6

**Environmental protection** 7
Saving energy 7
Environmentally-friendly disposal 7

**Operating modes** 7
Exhaust air mode 7
Air recirculation 7

**Familiarising yourself with your appliance** 8
Downdraft ventilation 8
Control knob 8
Visual signals of the luminous disc 8

**Before using the appliance for the first time** 8

**Operating the appliance** 9
Switching on 9
Switching off 9
Intensive setting 9
Intermittent ventilation 9
Automatic mode 9
Saturation display 9
Ventilation moulding 10

**Cleaning and maintenance** 11
Cleaning the appliance 11
Removing and refitting the metal grease filter 12
Cleaning the metal mesh grease filters 12
Changing the activated charcoal filter (only in circulating-air mode) 12
Resetting the saturation indicator 12

**Trouble shooting** 13

**After-sales service** 14
E number and FD number 14


Additional information on products, accessories, replacement parts and services can be found at **www.gaggenau.com** and in the online shop **www.gaggenau.com/zz/store**

# Intended use

Read these instructions carefully. Only then will you be able to operate your appliance safely and correctly. Retain the instruction manual and installation instructions for future use or for subsequent owners.

Check the appliance after removing it from the packaging. If it has suffered any damage in transport, do not connect the appliance, contact the Technical Assistance Service and provide written notification of the damage caused, otherwise you will lose your right to any type of compensation.

This appliance must be installed according to the installation instructions included.

This appliance is intended for domestic use and the household environment only. The appliance is not intended for use outside. Do not leave the appliance unattended during operation. The manufacturer is not liable for damage which is caused by improper use or incorrect operation.

This appliance is intended for use up to a maximum height of 4000 metres above sea level.

This appliance is not intended for operation with an external clock timer or a remote control.

This appliance may be used by children over the age of 8 years old and by persons with reduced physical, sensory or mental capabilities or by persons with a lack of experience or knowledge if they are supervised or are instructed by a person responsible for their safety how to use the appliance safely and have understood the associated hazards.

Children must not play with, on, or around the appliance. Children must not clean the appliance or carry out general maintenance unless they are at least 15 years old and are being supervised.

Keep children below the age of 8 years old at a safe distance from the appliance and power cable.

# ⚠ Important safety information

Dangerous or explosive materials and vapours must not be extracted.

Ensure that no small parts or liquids get into the appliance.

**⚠ Warning – Danger of suffocation!**

Packaging material is dangerous to children. Never allow children to play with packaging material.

**⚠ Warning – Danger of death!**

Risk of poisoning from flue gases that are drawn back in.

Always ensure adequate fresh air in the room if the appliance is being operated in exhaust air mode at the same time as room air-dependent heat-producing appliance is being operated.

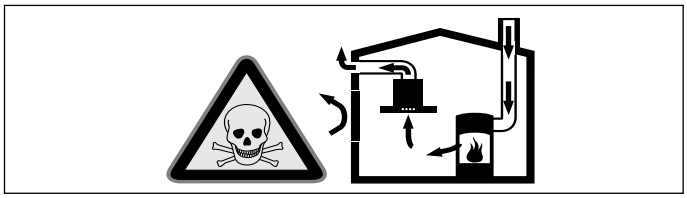

Room air-dependent heat-producing appliances (e.g. gas, oil, wood or coal-operated heaters, continuous flow heaters or water heaters) obtain combustion air from the room in which they are installed and discharge the exhaust gases into the open air through an exhaust gas system (e.g. a chimney).

In combination with an activated vapour extractor hood, room air is extracted from the kitchen and neighbouring rooms - a partial vacuum is produced if not enough fresh air is supplied. Toxic gases from the chimney or the extraction shaft are sucked back into the living space.

- Adequate incoming air must therefore always be ensured.
- An incoming/exhaust air wall box alone will not ensure compliance with the limit.

Safe operation is possible only when the partial vacuum in the place where the heat-producing appliance is installed does not exceed 4 Pa (0.04 mbar). This can be achieved when the air needed for combustion is able to enter through openings that cannot be sealed, for example in doors, windows, incoming/exhaust air wall boxes or by other technical means.

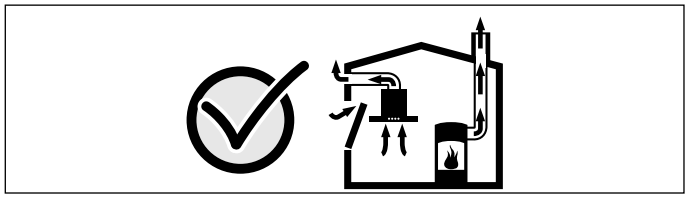

In any case, consult your responsible Master Chimney Sweep. He is able to assess the house's entire ventilation setup and will suggest the suitable ventilation measures to you.

Unrestricted operation is possible if the vapour extractor hood is operated exclusively in the circulating-air mode.

**⚠ Warning – Risk of fire!**

- Grease deposits in the grease filter may catch fire.
  **Clean the grease filter at least every 2 months.**
  Never operate the appliance without the grease filter.
- Grease deposits in the grease filter may catch fire. Never work with naked flames close to the appliance (e.g. flambéing). Do not install the appliance near a heat-producing appliance for solid fuel (e.g. wood or coal) unless a closed, non-removable cover is available. There must be no flying sparks.
- Hot oil and fat can ignite very quickly. Never leave hot fat or oil unattended. Never use water to put out burning oil or fat. Switch off the hotplate. Extinguish flames carefully using a lid, fire blanket or something similar.

- The grease deposits in the grease filter may ignite. If the appliance operates beside a gas-fired appliance, a ventilation moulding must be attached when cooking. The ventilation moulding improves the extraction behaviour for gas-fired appliances. The ventilation moulding prevents small flames from going out as a result of a draft.

**⚠ Warning – Risk of burns!**

The accessible parts become very hot when in operation. Never touch hot parts. Keep children at a safe distance.

**⚠ Warning – Risk of injury!**

Components inside the appliance may have sharp edges. Wear protective gloves.

**⚠ Warning – Risk of electric shock!**

- A defective appliance may cause electric shock. Never switch on a defective appliance. Unplug the appliance from the mains or switch off the circuit breaker in the fuse box. Contact the after-sales service.
- Incorrect repairs are dangerous. Repairs may only be carried out and damaged power cables replaced by one of our trained after-sales technicians. If the appliance is defective, unplug the appliance from the mains or switch off the circuit breaker in the fuse box. Contact the after-sales service.
- Do not use any high-pressure cleaners or steam cleaners, which can result in an electric shock.

## Causes of damage

Risk of damage due to ingress of humidity into the electronic circuitry. Never clean operator controls with a wet cloth.

Surface damage due to strong or abrasive cleaning agents. Never use strong and abrasive cleaning agents.

# Environmental protection

Your new appliance is particularly energy-efficient. Here you can find tips on how to save even more energy when using the appliance, and how to dispose of your appliance properly.

## Saving energy

- Only switch the ventilation on when necessary. You do not need to switch the ventilation on when cooking something for a short time that does not have a strong smell.
- Select a fan setting according to what you are cooking.
- Switch the ventilation off again after cooking.
- Cleaning the grease filter regularly will increase the efficiency of the ventilation.

## Environmentally-friendly disposal

Dispose of packaging in an environmentally-friendly manner.

This appliance is labelled in accordance with European Directive 2012/19/EU concerning used electrical and electronic appliances (waste electrical and electronic equipment - WEEE). The guideline determines the framework for the return and recycling of used appliances as applicable throughout the EU.

# Operating modes

This appliance can be used in air extraction or air recirculation mode depending on the remote fan unit connected.

## Exhaust air mode

The air which is drawn in is cleaned by the grease filters and conveyed to the exterior by a pipe system.

**Note:** The exhaust air must not be conveyed into a functioning smoke or exhaust gas flue or into a shaft which is used to ventilate installation rooms which contain heating appliances.

- Before conveying the exhaust air into a non-functioning smoke or exhaust gas flue, obtain the consent of the heating engineer responsible.
- If the exhaust air is conveyed through the outer wall, a telescopic wall box should be used.

## Air recirculation

The air which is drawn in is cleaned by the grease filters and an activated carbon filter, and is conveyed back into the kitchen.

**Note:** To bind odours in air recirculation mode, you must install an activated carbon filter. The different options for operating the appliance in air recirculation mode can be found in the brochure. Alternatively, ask your dealer. The required accessories are available from specialist retailers, from customer service or from the Online Shop.

# Familiarising yourself with your appliance

## Downdraft ventilation

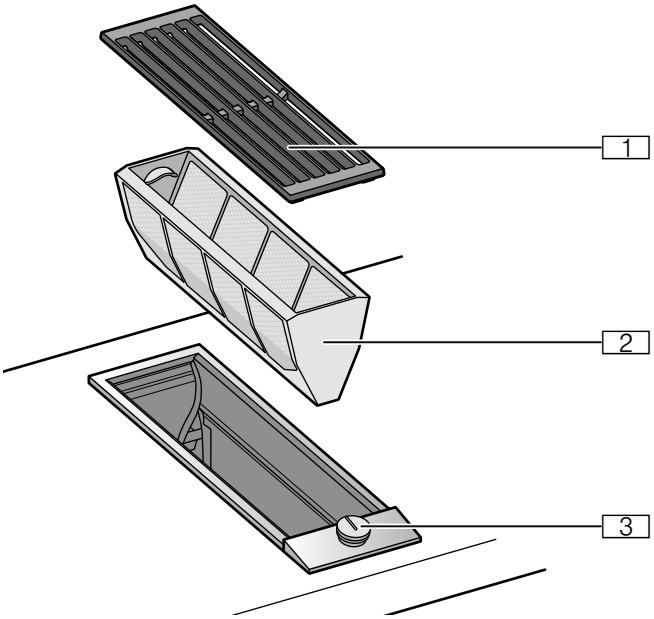


1 Filter cover

2 Metal grease filter

3 Control knobs

## Control knob

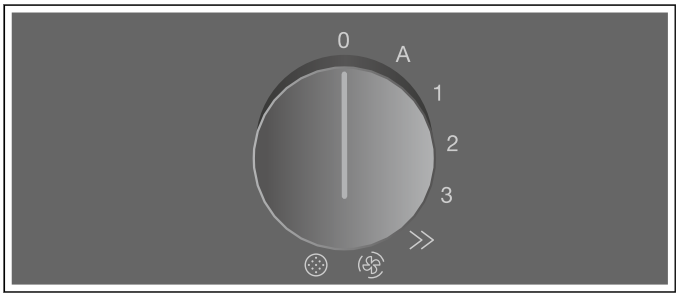


| Symbol | Explanation |
|---|---|
| 0 | Switches off the appliance |
| A | Switches on automatic mode |
| 1 | Switches on fan setting 1 |
| 2 | Switches on fan setting 2 |
| 3 | Switches on fan setting 3 |
| » | Switches on intensive mode |
| | Switches on intermittent ventilation |
| | Resets the saturation indicator |

## Visual signals of the luminous disc

The control knob is encircled by an illuminated ring that indicates a number of statuses and functions.

| | Indicator/symbol | Meaning |
|---|---|---|
| ○ | Off | Appliance OFF |
| ● | Lit orange | Appliance ON |
| ☀ | Switch off appliance, flashes slowly: White, 3 times | Metal grease filter saturation indicator |
| ☀ | Switch off appliance, flashes rapidly: White, 6 times | Activated charcoal filter saturation indicator |
| ☀ | Flashing orange | Appliance fault<br>Call the after-sales service. |

# Before using the appliance for the first time

Before using the appliance and accessory parts for the first time, clean them thoroughly.

# Operating the appliance

## Switching on

Automatic mode, three fan settings, intensive mode ⋙ and the intermittent ventilation system are available for extraction.

Push in the control knob and turn it clockwise to the fan setting you require.

The illuminated ring behind the control knob will light up.

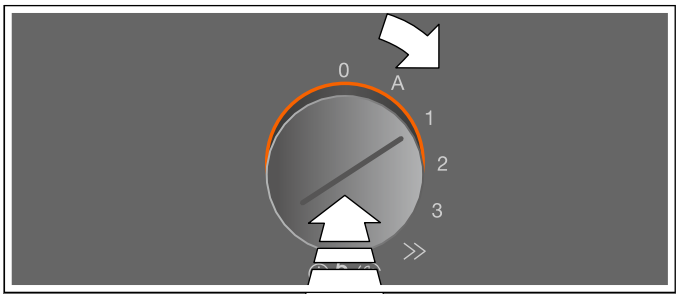


## Switching off

Turn the control knob anti-clockwise to position 0.

## Intensive setting

Activate intensive mode if strong odours or large amounts of steam are produced. In this mode, the appliance operates at its maximum fan setting for a short time. After approx. 6 minutes, the appliance will automatically switch back to fan setting 3.

### Switching on

Push in the control knob and turn it clockwise to the ⋙ position.

Intensive mode is activated. The illuminated ring behind the control knob will go out briefly and then light up orange. A signal tone will sound.

**Note:** Intensive mode runs for 6 minutes. Once this time has elapsed, the appliance will switch back to fan setting 3. A signal tone will sound. The control knob remains in position ⋙. The illuminated ring behind the control knob will go out briefly and then light up orange.

### Switching off

Turn the control knob anti-clockwise to position 0.

## Intermittent ventilation

With intermittent ventilation, the fan automatically switches to fan setting 1 for 6 minutes every hour.

### Switching on

Push in the control knob and turn it clockwise to the position.

Intermittent ventilation is activated. The illuminated ring behind the control knob will be lit orange while the ventilation system is switched on.

### Switching off

Turn the control knob anti-clockwise to position 0.

## Automatic mode

In automatic mode, a sensor in the appliance detects the intensity of the cooking and roasting fumes. The appliance selects the appropriate fan setting automatically.

### Switching on

Push in the control knob and turn it clockwise to the A position.

Automatic mode is activated.

The optimum fan setting 1, 2 or 3 is set automatically using a sensor. The illuminated ring behind the control knob will be lit orange while the ventilation system is switched on.

Automatic mode can run for a maximum of 8 hours.

### Switching off

Turn the control knob anti-clockwise to position 0.

## Saturation display

When the metal grease filter or the activated charcoal filter (only in air recirculation mode) are saturated, a signal sounds after the appliance has been switched off and the illuminated ring on the control knob flashes:

- **Metal grease filter:** 3 times white, slow flashing
- **Activated charcoal filter:** 6 times white, rapid flashing

Do not wait any longer to clean the metal grease filters or replace or regenerate the activated charcoal filters.⟶ *"Cleaning and maintenance" on page 11*

## Ventilation moulding

If the downdraft ventilation operates beside a gas-fired appliance, a ventilation moulding LS 041 001 must be attached when cooking. The ventilation moulding improves the extraction behaviour for gas-fired appliances. The ventilation moulding prevents small flames from going out as a result of a draft.

# Cleaning and maintenance

**⚠ Warning – Risk of burns!**

The appliance becomes hot during operation. Allow the appliance to cool down before cleaning.

**⚠ Warning – Risk of electric shock!**

Do not use any high-pressure cleaners or steam cleaners, which can result in an electric shock.

**⚠ Warning – Risk of injury!**

Components inside the appliance may have sharp edges. Wear protective gloves.

**Caution!**
**Risk of surface damage**

Do not use these cleaners

- harsh or abrasive cleaning agents
- oven cleaners
- corrosive or aggressive cleaners, or those containing chlorine
- cleaning agents with a high alcohol content
- hard and scratchy sponges, brushes or scouring pads

If such an agent comes into contact with the appliance, wash it off immediately with water.

Thoroughly wash out new sponge cloths before using them!

**Note:** Only use a minimal amount of water when cleaning so that no water enters the appliance.

## Cleaning the appliance

**Note:** Before cleaning, remove any jewellery from your arms and hands.

In order to ensure the grease absorption level, the grease filter must be cleaned regularly.

Clean the appliance after each use once it has cooled down. Remove boiled-over liquids immediately and do not allow any food remains to dry on.

Also clean the inside of the downdraft ventilation regularly with a damp cloth.

| Appliance part/ surface | Recommended cleaning |
|---|---|
| Appliance frame | Use soapy water and dry with a soft cloth. Use a minimal amount of water when cleaning to prevent water from penetrating the appliance.<br>Leave dried-on remains to soak in a small amount of soapy water; do not scour. |
| Filter cover | Carefully remove for cleaning. Use soapy water and dry with a soft cloth.<br>The filter cover can also be cleaned in the dishwasher. This may cause the filter cover to become lighter in colour. This does not affect its usability. |
| Control panel | The soapy cloth must not be too wet. Dry with a soft cloth.<br>If acidic substances (e.g. vinegar, ketchup, mustard, marinades, lemon juice) are spilled on the control panel, remove them immediately. |
| Control knobs | The soapy cloth must not be too wet. Dry with a soft cloth.<br>**Caution!**<br>**Damage to the appliance**<br>Do not detach the control knobs to clean them. |

## Removing and refitting the metal grease filter

1 Remove the filter cover.

2 Pull the metal grease filter up and out of the appliance.

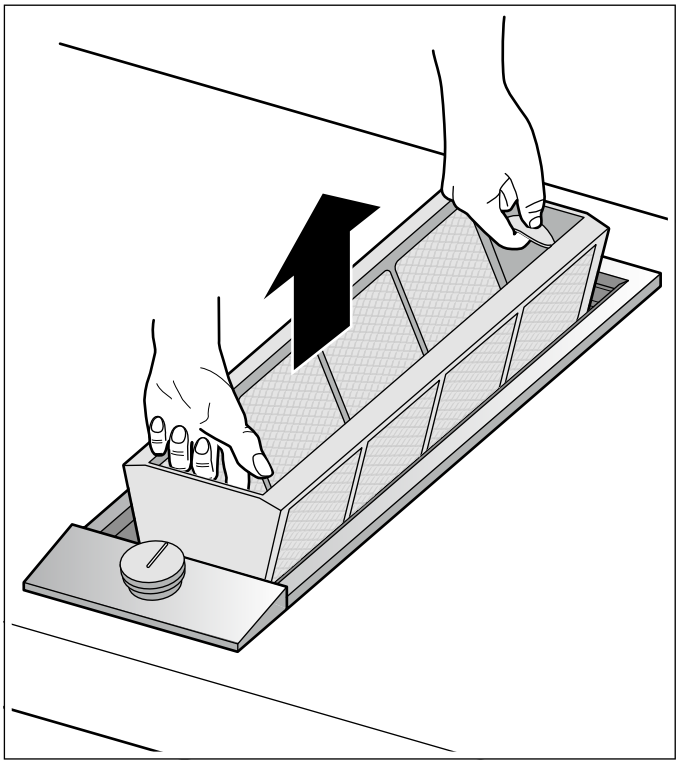

3 Clean the metal grease filter and filter cover.

4 Clean the inside of the downdraft ventilation.

5 Insert the metal grease filter.

6 Put the filter cover on.

## Cleaning the metal mesh grease filters

⚠ **Warning – Risk of fire!**

Grease deposits in the grease filter may catch fire.

**Clean the grease filter at least every 2 months.**

Never operate the appliance without the grease filter.

The metal grease filter can be cleaned in the dishwasher or by hand.

**Cleaning in the dishwasher**

**Note:** Slight discolouration may occur if cleaning in the dishwasher. This has no effect on the performance of the metal grease filter.

1 Place the metal grease filters loosely in the dishwasher with the opening facing down. Do not jam in the metal grease filters.

2 Do not clean heavily soiled metal grease filters together with tableware.

**Cleaning by hand**

1 Soak the metal grease filter in hot soapy water.

2 Clean with a brush and then rinse thoroughly.

3 Allow the metal grease filter to dry before inserting.

**Note:** You can use a special degreaser to remove stubborn dirt. It can be ordered via the Online Shop.

## Changing the activated charcoal filter (only in circulating-air mode)

Activated charcoal filters trap the odour-causing compounds in cooking smells. They are only used for circulating-air mode.

The activated charcoal filter of the remote fan unit must be replaced at regular intervals. The saturation indicator on your appliance will tell you how frequently this needs to be done.

## Resetting the saturation indicator

If the saturation indicator for the metal grease filter or activated charcoal filter has flashed, you must reset the saturation indicator after cleaning or changing the filter.

1 Push in the control knob and turn it clockwise to the ⊛ position.
The saturation indicator is reset. The illuminated ring behind the control knob will flash 3 times. A signal tone will sound.

2 Turn the control knob back to position 0.

# Trouble shooting

**⚠ Warning – Risk of electric shock!**

Incorrect repairs are dangerous. Repairs may only be carried out by one of our trained after-sales engineers. If the appliance is faulty, unplug the mains plug or switch off the fuse in the fuse box. Contact the after-sales service.

Faults often have simple explanations. Please read the information in the table before calling the after-sales service.

| Disruption | Possible cause | Solution |
|---|---|---|
| The appliance is not working | No connection to the remote fan unit. | Check whether the plugs of the connection cable are properly inserted. |
| | Power failure | Check whether other kitchen appliances are working. |
| | The fuse/circuit breaker is faulty | Check in the fuse box to make sure that the fuse/ circuit breaker for the appliance is in working order. |
| After the appliance has been switched off, the illuminated ring flashes white slowly 3 times and an audible signal sounds. | The metal grease filter is saturated. | Clean the metal grease filter. ⟶ *"Cleaning and maintenance" on page 11* |
| After the appliance has been switched off, the illuminated ring flashes white rapidly 6 times and an audible signal sounds. | The activated charcoal filter in the remote fan unit is saturated. | Change the activated charcoal filter in the remote fan unit. ⟶ *"Cleaning and maintenance" on page 11* |
| The appliance switches itself off while in use; the illuminated ring is flashing orange and white alternately | Safety switch-off function: The controls on the appliance have not been used for a long time | Turn the control knob to 0, then switch it back on (if you wish to continue using the appliance) |
| | The appliance remains off after a power failure | Turn the control knob to 0, then switch it back on (if you wish to continue using the appliance) |
| Appliance runs in automatic mode, illuminated ring flashes orange | Automatic sensor is faulty | Turn the control knob to 0, then switch it back on |
| | | If the illuminated ring continues flashing after you have switched the appliance back on, contact the after-sales service |

# After-sales service

Our after-sales service is there for you if your appliance needs to be repaired. We will always find an appropriate solution, also in order to avoid after-sales personnel having to make unnecessary visits.

## E number and FD number

When calling us, please quote the full product number (E no.) and the production number (FD no.) so that we can provide you with the correct advice. The rating plate that features these numbers can be found on the underside of the appliance.

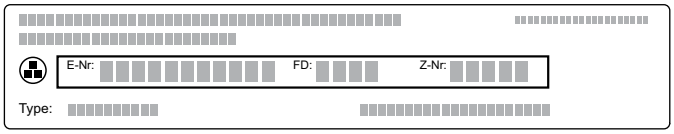


To save time, you can make a note of the numbers for your appliance and the telephone number of the after-sales service in the space below in case you need them.

**E no.** **FD no.**

**After-sales service** ☏

Please note that a visit from an after-sales service engineer is not free of charge in the event that the appliance has been misused, even during the warranty period.

Please find the contact data of all countries in the enclosed customer service list.

**To book an engineer visit and product advice**

**GB** 0344 892 8988
Calls charged at local or mobile rate.

**IE** 01450 2655
0.03 € per minute at peak.
Off peak 0.0088 € per minute.

**AU** 1300 368 339

**NZ** 09 477 0492

Trust the expertise of the manufacturer, and rest assured that the repair will be carried out by trained service technicians using original spare parts for your domestic appliance.

# Índice


**Uso conforme a lo prescrito** 16

**Indicaciones de seguridad importantes** 17

**Causas de daños** 19

**Protección del medio ambiente** 19
Ahorro de energía 19
Eliminación de residuos respetuosa con el medio ambiente 19

**Modos de funcionamiento** 19
Funcionamiento en salida de aire al exterior 19
Funcionamiento con recirculación de aire 19

**Presentación del aparato** 20
Ventilación para placa de cocción 20
Maneta de mando 20
Indicación en el anillo luminoso 20

**Antes de usar el aparato por vez primera** 20

**Manejar el aparato** 21
Conectar 21
Apagar 21
Nivel intensivo 21
Ventilación en intervalos 21
Funcionamiento automático 21
Indicador de saturación 21
Carril de circulación del aire 22

**Cuidados y limpieza** 22
Limpiar el aparato 22
Desmontar y montar el filtro metálico antigrasa 23
Limpiar el filtro de metal antigrasa 23
Sustituir el filtro de carbono activo (solo en funcionamiento con recirculación de aire) 24
Restablecer el indicador de saturación 24

**¿Qué hacer en caso de avería?** 24

**Servicio de Asistencia Técnica** 25
Número de producto (E) y número de fabricación (FD) 25


Encontrará más información sobre productos, accesorios, piezas de repuesto y servicios en internet: **www.gaggenau.com** y también en la tienda online: **www.gaggenau.com/zz/store**

## Uso conforme a lo prescrito

Leer con atención las siguientes instrucciones. Solo así se puede manejar el aparato de forma correcta y segura. Conservar las instrucciones de uso y montaje para utilizarlas más adelante o para posibles futuros compradores.

Comprobar el aparato tras sacarlo del embalaje. En caso de que haya sufrido daños durante el transporte, no conectar el aparato, ponerse en contacto con el Servicio Técnico y dejar constancia por escrito de los daños ocasionados, de lo contrario se perderá el derecho a cualquier tipo de indemnización.

Este aparato tiene que ser instalado según las instrucciones de montaje incluidas.

Este aparato ha sido diseñado para uso doméstico. Este aparato no puede usarse en exteriores. Vigilarlo mientras está funcionando. El fabricante no asume ninguna responsabilidad en caso de daños derivados de un uso indebido o un manejo incorrecto.

Este aparato está previsto para ser utilizado a una altura máxima de 4.000 metros sobre el nivel del mar.

Este aparato no está previsto para el funcionamiento con un reloj temporizador externo o un mando a distancia.

Este aparato puede ser utilizado por niños a partir de 8 años y por personas con limitaciones físicas, sensoriales o psíquicas, o que carezcan de experiencia y conocimientos, siempre y cuando sea bajo la supervisión de una persona responsable de su seguridad o que le haya instruido en el uso correcto del aparato siendo consciente de los daños que se pudieran ocasionar.

No dejar que los niños jueguen con el aparato. La limpieza y el mantenimiento rutinario no deben encomendarse a los niños a menos que sean mayores de 15 años y lo hagan bajo supervisión.

Mantener a los niños menores de 8 años alejados del aparato y del cable de conexión.

# ⚠ Indicaciones de seguridad importantes

No aspirar materiales y vapores peligrosos o explosivos.

Asegurarse de que no accedan piezas pequeñas o líquidos en el aparato.

**⚠ Advertencia – ¡Peligro de asfixia!**

El material de embalaje es peligroso para los niños. No dejar que los niños jueguen con el material de embalaje.

**⚠ Advertencia – ¡Peligro mortal!**

Los gases de combustión que se vuelven a aspirar pueden ocasionar intoxicaciones.

Garantice una entrada de aire suficiente si el aparato se emplea en modo de funcionamiento en salida de aire al exterior junto con un equipo calefactor dependiente del aire del recinto de instalación.

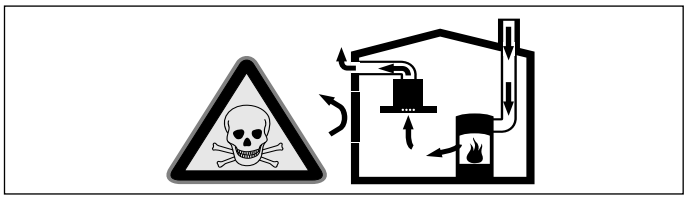

Los equipos calefactores que dependen del aire del recinto de instalación (p. ej., calefactores de gas, aceite, madera o carbón, calentadores de salida libre, calentadores de agua) adquieren aire de combustión del recinto de instalación y evacuan los gases de escape al exterior a través de un sistema extractor (p. ej., una chimenea).

En combinación con una campana extractora conectada se extrae aire de la cocina y de las habitaciones próximas; sin una entrada de aire suficiente se genera una depresión. Los gases venenosos procedentes de la chimenea o del hueco de ventilación se vuelven a aspirar en las habitaciones.

- Por tanto, asegurarse de que siempre haya una entrada de aire suficiente.
- Un pasamuros de entrada/salida de aire no es garantía por sí solo del cumplimiento del valor límite.

A fin de garantizar un funcionamiento seguro, la depresión en el recinto de instalación de los equipos calefactores no debe superar 4 Pa (0,04 mbar). Esto se consigue si, mediante aberturas que no se pueden cerrar, p. ej., en puertas, ventanas, en combinación con un pasamuros de entrada/salida de aire o mediante otras medidas técnicas, se puede hacer recircular el aire necesario para la combustión.

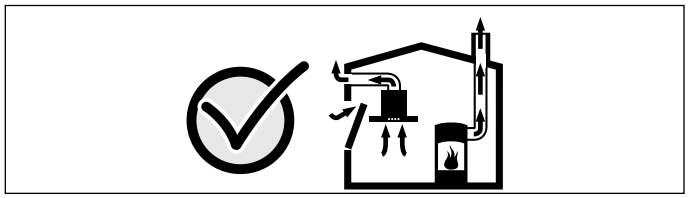

Pedir siempre asesoramiento al técnico competente de su región, que estará en condiciones de evaluar todo el sistema de ventilación de su hogar y recomendarle las medidas adecuadas en materia de ventilación.

Si la campana extractora se utiliza exclusivamente en funcionamiento en recirculación, no hay limitaciones para el funcionamiento.

**⚠ Advertencia – ¡Peligro de incendio!**

- Los depósitos de grasa del filtro de grasas pueden prenderse.
  **Los filtros de grasa deben limpiarse por lo menos cada 2 meses.**
  No usar nunca el aparato sin filtro de grasa.
- Los depósitos de grasa del filtro de grasas pueden prenderse. Nunca trabaje con una llama directa cerca del aparato (p. ej., flambear). Instalar el aparato cerca de un equipo calefactor para combustibles sólidos (p. ej., madera o carbón) solo si se dispone de una cubierta cerrada no desmontable. No deben saltar chispas.

- El aceite caliente y la grasa se inflaman con facilidad. Estar siempre pendiente del aceite caliente y de la grasa. No apagar nunca con agua un fuego. Apagar la zona de cocción. Sofocar con cuidado las llamas con una tapa, una tapa extintora u otro medio similar.
- Los restos de grasa en el filtro antigrasa pueden inflamarse. Si se utiliza el aparato junto a un aparato de gas, deberá colocarse durante la cocción un carril de circulación del aire. El carril de circulación del aire mejora el comportamiento de aspiración con aparatos de gas. El carril de circulación del aire impide que las llamas pequeñas se apaguen por una corriente de aire.

**⚠ Advertencia – ¡Peligro de quemaduras!**

Las partes accesibles se calientan durante el funcionamiento. No tocar nunca las partes calientes. No dejar que los niños se acerquen.

**⚠ Advertencia – ¡Peligro de lesiones!**

Las piezas internas del aparato pueden tener bordes afilados. Usar guantes protectores.

**⚠ Advertencia – ¡Peligro de descarga eléctrica!**

- Un aparato defectuoso puede ocasionar una descarga eléctrica. No conectar nunca un aparato defectuoso. Desenchufar el aparato de la red o desconectar el interruptor automático del cuadro eléctrico. Avisar al Servicio de Asistencia Técnica.
- Las reparaciones inadecuadas son peligrosas. Las reparaciones y la sustitución de cables de conexión defectuosos solo pueden ser efectuadas por personal del Servicio de Asistencia Técnica debidamente instruido. Si el aparato está averiado, desenchufarlo de la red o desconectar el interruptor automático del cuadro eléctrico. Avisar al Servicio de Asistencia Técnica.
- No utilizar ni limpiadores de alta presión ni por chorro de vapor. La humedad interior puede provocar una descarga eléctrica.

## Causas de daños

Peligro de daños por humedad en el interior del sistema electrónico. No limpiar nunca los elementos de mando con un paño húmedo.

Daños en la superficie en caso de utilizar productos de limpieza abrasivos o corrosivos. No utilizar nunca productos de limpieza abrasivos o corrosivos.

## Protección del medio ambiente

Su nuevo aparato presenta una gran eficiencia energética. Aquí se ofrecen consejos sobre cómo manejar el aparato ahorrando más energía y cómo desecharlo correctamente.

### Ahorro de energía

- Conectar la ventilación solo cuando sea necesario. Si se desea calentar brevemente un plato que no desprende un olor fuerte, también se puede dejar apagada la ventilación.
- Seleccionar un nivel de ventilación adecuado a cada circunstancia.
- Volver a apagar la ventilación tras la cocción.
- Limpiar regularmente el filtro antigrasa, el cual incrementa la eficacia de la ventilación.

### Eliminación de residuos respetuosa con el medio ambiente

Eliminar el embalaje de forma ecológica.

Este aparato está marcado con el símbolo de cumplimiento con la Directiva Europea 2012/19/UE relativa a los aparatos eléctricos y electrónicos usados (Residuos de aparatos eléctricos y electrónicos RAEE).

La directiva proporciona el marco general válido en todo el ámbito de la Unión Europea para la retirada y la reutilización de los residuos de los aparatos eléctricos y electrónicos.

## Modos de funcionamiento

Este aparato se puede ajustar, en función del módulo del ventilador activado, con salida de aire o en funcionamiento con recirculación de aire.

### Funcionamiento en salida de aire al exterior

El aire aspirado se depura a través de filtros antigrasa y se evacua al exterior mediante un sistema de conductos.

**Nota:** La salida de aire no debe transmitirse ni a una chimenea de humos o gases de escape en servicio ni a un hueco que sirva como ventilación de los recintos de instalación de equipos calefactores.

- Si la salida de aire se va a evacuar en una chimenea de humos o gases de escape que no está en servicio, será necesario contar previamente con la aprobación correspondiente del técnico competente de la zona.
- Si la salida de aire se evacua mediante la pared exterior, se deberá utilizar un pasamuros telescópico.

### Funcionamiento con recirculación de aire

El aire aspirado se depura a través de filtros antigrasa y un filtro de carbono activo y se vuelve a suministrar a la cocina.

**Nota:** Para neutralizar los olores durante el funcionamiento con recirculación de aire debe montarse un filtro de carbono activo. Para conocer todas las posibilidades que ofrece el funcionamiento con recirculación de aire del aparato, remitirse a la documentación correspondiente o consultar en un comercio especializado. Los accesorios necesarios para tal fin pueden adquirirse en comercios especializados, en el servicio de asistencia técnica o en la tienda en línea.

# Presentación del aparato

## Ventilación para placa de cocción

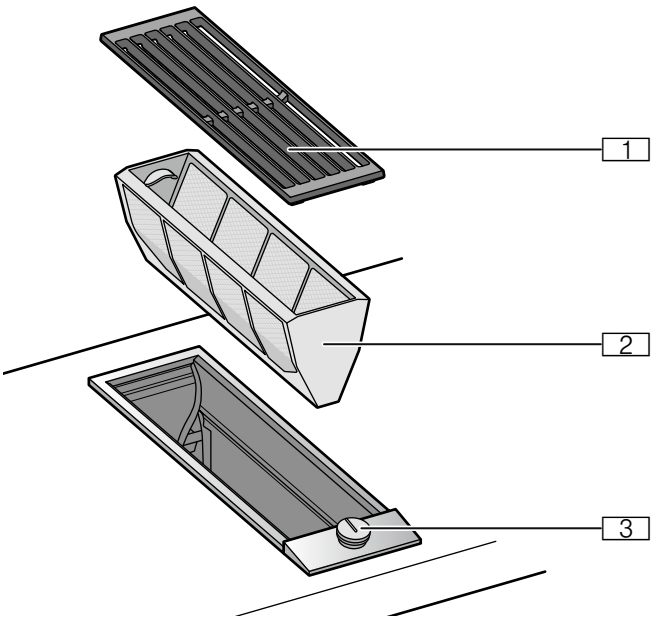


1 Tapa del filtro

2 Filtro de metal antigrasa

3 Mandos de control

## Maneta de mando

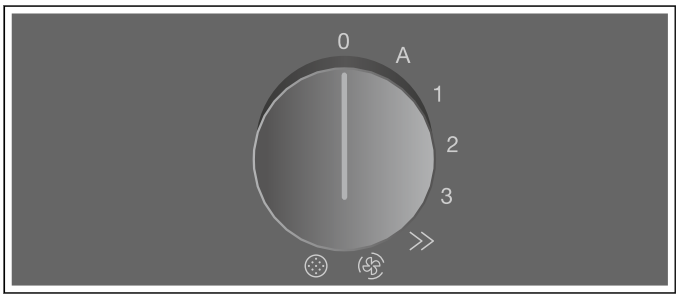


| Símbolo | Explicación |
|---|---|
| 0 | Desconectar el aparato |
| A | Activar funcionamiento automático |
| 1 | Activar el nivel de ventilador 1 |
| 2 | Activar el nivel de ventilador 2 |
| 3 | Activar el nivel de ventilador 3 |
| » | Conectar el nivel intensivo |
| | Activar la ventilación en intervalos |
| | Restablecer el indicador de saturación. |

## Indicación en el anillo luminoso

El mando de control dispone de un anillo luminoso con distintas indicaciones.

| | Panel indicador | Significado |
|---|---|---|
| ○ | Desactivado | Aparato APAGADO |
| ● | Iluminado en: naranja | Aparato ENCENDIDO |
| ☀ | Desactivación del aparato, parpadeo lento: blanco, 3 veces | Indicador de saturación del filtro de metal antigrasa |
| ☀ | Desactivación del aparato, parpadeo rápido: blanco, 6 veces | Indicador de saturación del filtro de carbón activo |
| ☀ | Parpadeo: naranja | Avería en el aparato<br>Avisar al Servicio de Asistencia Técnica. |

## Antes de usar el aparato por vez primera

Limpiar a fondo el aparato y los accesorios antes del primer uso.

# Manejar el aparato

## Conectar

Para la aspiración se dispone de funcionamiento automático, tres niveles de ventilación, nivel intensivo ⟫ y ventilación a intervalos.

Presionar y girar el mando de control hacia la derecha hasta seleccionar el nivel de ventilación deseado.

El anillo luminoso situado detrás del mando de control se ilumina en naranja.

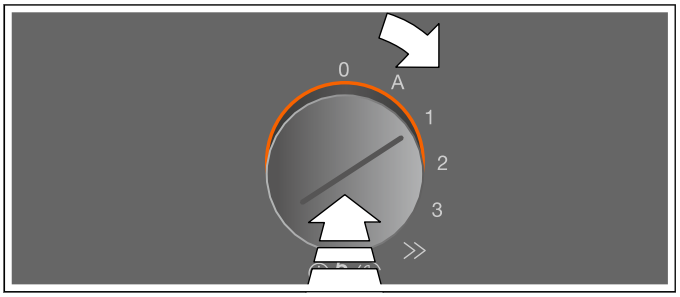


## Apagar

Girar el mando de control hacia la izquierda, hasta la posición 0.

## Nivel intensivo

Activar el nivel intensivo si se generan muchos olores o vapor.En este caso, el aparato funciona a la máxima potencia durante un breve periodo de tiempo. Transcurridos aprox. 6 minutos, regresa automáticamente al nivel de potencia 3.

### Activación

Presionar y girar el mando de control hacia la derecha hasta la posición ⟫.

El nivel intensivo está activado. El anillo luminoso situado detrás del mando de control se apaga brevemente y, a continuación, se ilumina en naranja. Suena un tono de aviso.

**Nota:** La duración del nivel intensivo es de 6 minutos.Una vez transcurrido este tiempo, el aparato vuelve al nivel de ventilador 3. Suena un tono de aviso. El mando de control se mantiene en la posición ⟫. El anillo luminoso situado detrás del mando de control se apaga brevemente y, a continuación, se ilumina en naranja.

### Desactivación

Girar el mando de control hacia la izquierda, hasta la posición 0.

## Ventilación en intervalos

Con la ventilación en intervalos, se enciende el ventilador automáticamente en el nivel 1 durante 6 minutos cada hora.

### Activación

Presionar y girar el mando de control hacia la derecha hasta la posición.

Se activa la ventilación en intervalos. El anillo luminoso situado detrás del mando de control se ilumina en naranja mientras está activada la ventilación.

### Desactivación

Girar el mando de control hacia la izquierda, hasta la posición 0.

## Funcionamiento automático

Durante el funcionamiento automático, un sensor situado en el aparato detecta la intensidad de los olores de cocción y asado.El aparato selecciona automáticamente el nivel de ventilador correspondiente.

### Activación

Presionar y girar el mando de control hacia la derecha hasta la posición A.

El funcionamiento automático se habrá activado.

El nivel de ventilador óptimo 1, 2, 3 o nivel intensivo se ajusta automáticamente mediante un sensor.El anillo luminoso situado detrás del mando de control se ilumina en naranja mientras está activada la ventilación.

El tiempo de funcionamiento del modo automático es de 8 horas como máximo.

### Desactivación

Girar el mando de control hacia la izquierda, hasta la posición 0.

## Indicador de saturación

En caso de saturación del filtro de metal antigrasa o del filtro de carbono activo (solo en funcionamiento con recirculación de aire), tras apagar el aparato suena un tono de aviso y el anillo luminoso del mando de control parpadea:

- **Filtro de metal antigrasa:** 3 veces, blanco, parpadeo lento
- **Filtro de carbón activo:** 6 veces, blanco, parpadeo rápido

En este momento, debe limpiarse el filtro de metal antigrasa o sustituir o regenerar el filtro de carbón activo.⟶ *"Cuidados y limpieza" en la página 22*

## Carril de circulación del aire

Si se utiliza la ventilación de la zona de cocción junto a un aparato de gas, deberá colocarse durante la cocción un carril de circulación del aire LS 041 001 sobre el aparato de gas. El carril de circulación del aire mejora el comportamiento de aspiración en aparatos de gas. El carril de circulación del aire impide que las llamas pequeñas se apaguen por una corriente de aire.

# Cuidados y limpieza

**⚠ Advertencia – ¡Peligro de quemaduras!**

El aparato se calienta durante el funcionamiento. Antes de proceder a la limpieza del aparato, dejar que se enfríe.

**⚠ Advertencia – ¡Peligro de descarga eléctrica!**

No utilizar ni limpiadores de alta presión ni por chorro de vapor. La humedad interior puede provocar una descarga eléctrica.

**⚠ Advertencia – ¡Peligro de lesiones!**

Las piezas internas del aparato pueden tener bordes afilados. Usar guantes protectores.

**¡Atención!**
**Daños superficiales**

No use los medios de limpieza siguientes

- Productos de limpieza abrasivos o bien agresivos
- Limpiadores para hornos
- Limpiadores cáusticos, con cloro o agresivos
- Limpiadores con un alto contenido de alcohol
- Esponjas de fregar, cepillos o bien estropajos duros o abrasivos

Si el aparato entra en contacto con estos medios, lavelo inmediatamente con agua.

¡Antes del uso lave siempre las esponjas nuevas!

**Nota:** Utilizar poca cantidad de agua para la limpieza, ya que no debe penetrar agua en el aparato.

## Limpiar el aparato

**Nota:** Antes de la limpieza, quitarse cualquier joya de las manos y los brazos.

Para garantizar el nivel de absorción de grasa, se debe limpiar regularmente el filtro antigrasa.

Limpiar el aparato una vez que se haya enfriado. Eliminar de inmediato los derrames y no permitir que se sequen los restos de comida.

Limpiar también el interior de la ventilación para placa de cocción a menudo con un paño húmedo.

| Elemento/ superficie | Limpieza recomendada |
|---|---|
| Bastidor del aparato | Utilizar agua con un poco de jabón y secar seguidamente con un paño suave. Utilizar poca cantidad de agua para la limpieza, ya que no debe penetrar agua en el aparato.<br>Limpiar las zonas secas con un poco de agua con detergente y no restregar. |
| Tapa del filtro | Retirarlo con cuidado para la limpieza. Utilizar agua con un poco de jabón y secar seguidamente con un paño suave.<br>La tapa del filtro también se pueden lavar en el lavavajillas. De esta forma, es posible que la tapa del filtro se decolore. Esto no afecta a su uso. |
| Cuadro de mandos | Utilizar agua con un poco de jabón y no humedecer el trapo en exceso. Secar con un paño suave.<br>Retirar de inmediato del cuadro de mandos los alimentos ácidos (por ejemplo, vinagre, kétchup, mostaza, escabeche o zumo de limón). |
| Mandos de control | Utilizar agua con un poco de jabón y no humedecer el trapo en exceso. Secar con un paño suave.<br>**¡Atención!**<br>**Daños en el aparato**<br>No desmontar el mando de control para limpiarlo. |

## Desmontar y montar el filtro metálico antigrasa

1 Retirar la tapa del filtro.

2 Extraer el filtro de metal antigrasa del aparato tirando hacia arriba.

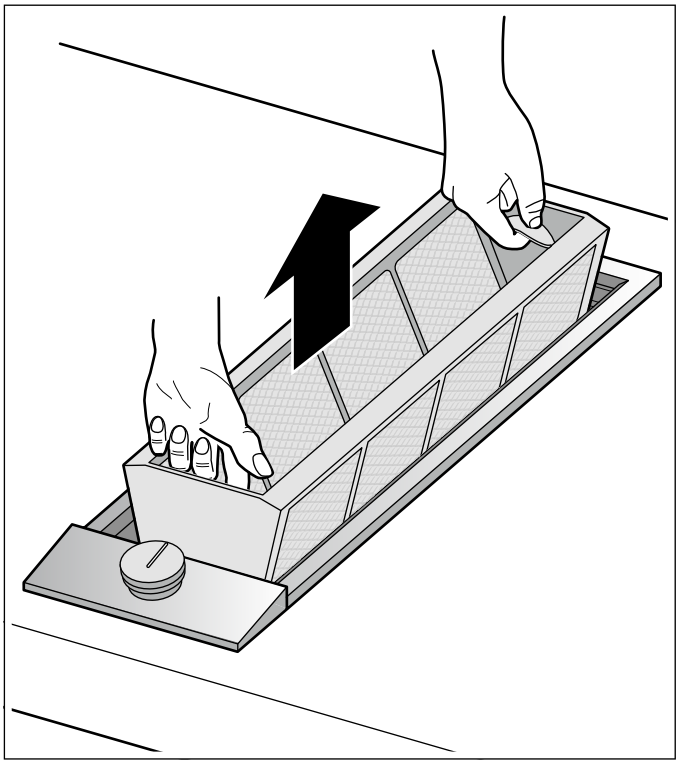

3 Limpiar el filtro de metal antigrasa y la tapa del filtro.

4 Limpiar el interior de la ventilación para placa de cocción.

5 Insertar el filtro de metal antigrasa.

6 Colocar la tapa del filtro.

## Limpiar el filtro de metal antigrasa

⚠ **Advertencia – ¡Peligro de incendio!**

Los depósitos de grasa del filtro de grasas pueden prenderse.

**Los filtros de grasa deben limpiarse por lo menos cada 2 meses.**

No usar nunca el aparato sin filtro de grasa.

Los filtros de metal antigrasa se pueden limpiar a mano o en el lavavajillas.

#### Limpieza en el lavavajillas

**Nota:** La limpieza en el lavavajillas podría producir ligeras decoloraciones. Esto no afecta al funcionamiento del filtro de metal antigrasa.

1 Colocar los filtros de metal antigrasa con la abertura hacia abajo en el lavavajillas.No pinzar el filtro de metal antigrasa.

2 No lavar los filtros de metal antigrasa junto con el resto de la vajilla si están muy sucios.

#### Limpieza a mano

1 Sumergir el filtro de metal antigrasa en agua caliente con un poco de jabón.

2 Limpiar con un cepillo y aclarar bien.

3 Dejar secar el filtro de metal antigrasa antes de la instalación.

**Nota:** En caso de suciedad fuertemente incrustada, se puede utilizar un disolvente de grasa. Se puede solicitar a través de la tienda en línea.

## Sustituir el filtro de carbono activo (solo en funcionamiento con recirculación de aire)

Los filtros de carbón activo retienen los olores de los vapores generados al cocinar. Se utilizan solo en el funcionamiento con recirculación de aire.

El filtro de carbón activo del ventilador modular debe sustituirse a intervalos regulares. Para ello, observar el indicador de saturación del aparato.

## Restablecer el indicador de saturación

En caso de que el indicador de saturación para el filtro antigrasa o el filtro de carbón activo parpadee, se debe restablecer el indicador de saturación tras la limpieza o el cambio del filtro.

1 Presionar y girar el mando de control hacia la derecha hasta la posición ⊙.
El indicador de saturación se ha restablecido.El anillo luminoso situado detrás del mando de control parpadea 3 veces en blanco. Suena un tono de aviso.

2 Volver a girar el mando de control hasta la posición 0.

# ¿Qué hacer en caso de avería?

**⚠ Advertencia – ¡Peligro de descarga eléctrica!**

Las reparaciones inadecuadas son peligrosas.Las reparaciones solo pueden ser efectuadas por personal del Servicio de Asistencia Técnica debidamente instruido.Si el aparato está defectuoso, extraer el enchufe o desconectar el fusible en la caja de fusibles. Avisar al Servicio de Asistencia Técnica.

Con frecuencia, cuando se produce una avería, suele tratarse de una pequeña anomalía fácil de subsanar. Antes de llamar al Servicio de Atención al Cliente, deben tenerse en cuenta las indicaciones de la tabla.

| Anomalía | Posible causa | Solución |
|---|---|---|
| El aparato no funciona | Ninguna conexión con el ventilador modular. | Comprobar si el enchufe del cable de conexión se ha introducido correctamente. |
| | En caso de corte en el suministro eléctrico. | Comprobar si los demás aparatos de cocina funcionan. |
| | El fusible está dañado | Comprobar en la caja de fusibles si el fusible del aparato funciona correctamente. |
| El anillo luminoso parpadea lentamente 3 veces en blanco tras la desconexión y suena un tono de aviso. | El filtro de metal antigrasa está saturado. | Limpiar el filtro de metal antigrasa. ⟶ *"Cuidados y limpieza" en la página 22* |
| El anillo luminoso parpadea rápidamente 6 veces en blanco tras la desconexión y suena un tono de aviso. | El filtro de carbón activo del ventilador modular está saturado. | Cambiar el filtro de carbón activo del ventilador modular. ⟶ *"Cuidados y limpieza" en la página 22* |
| Cuando el aparato se apaga, el anillo luminoso parpadea alternando entre naranja y blanco. | Desconexión de seguridad: Ha transcurrido mucho tiempo sin realizar ninguna acción | Girar mando de control hasta 0 y después, en caso necesario, volver a encender. |
| | Tras un corte de corriente, el aparato se queda apagado. | Girar mando de control hasta 0 y después, en caso necesario, volver a encender |
| El aparato funciona en modo automático; el anillo luminoso parpadea en naranja | El sensor automático está defectuoso | Girar mando de control hasta 0 y después, en caso necesario, volver a encender. |
| | | Si el anillo luminoso parpadea después de volver a encenderlo, contactar con el servicio de atención al cliente |

# Servicio de Asistencia Técnica

Nuestro Servicio de Asistencia Técnica se encuentra a su disposición siempre que necesite la reparación de su aparato.Siempre encontramos la solución adecuada, incluso para evitar que el personal del Servicio de Asistencia Técnica deba desplazarse innecesariamente.

## Número de producto (E) y número de fabricación (FD)

Indicar el número de producto (E) completo y el de fabricación (FD) para obtener un asesoramiento cualificado. La placa de características con los números se encuentra en la parte inferior del aparato.

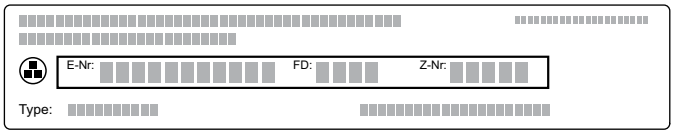


A fin de evitarse molestias llegado el momento, le recomendamos anotar los datos de su aparato, así como el número de teléfono del Servicio de Asistencia Técnica en el siguiente apartado.

| **E-Nr.** | **N.° de fabricación (FD)** |
|---|---|

| **Servicio de Asistencia Técnica** ☎ |
|---|

En caso de manejo incorrecto, debe tenerse en cuenta que la asistencia del personal del Servicio de Asistencia Técnica no es gratuita, incluso durante el periodo de garantía.

Las señas de las delegaciones internacionales figuran en la lista adjunta de centros y delegaciones del Servicio de Asistencia Técnica Oficial.

**Solicitud de reparación y asesoramiento en caso de averías**

**E** 902 30 30 44

Confíe en la competencia del fabricante. De esa forma se asegura de que la reparación se lleva a cabo por personal técnico debidamente instruido, equipado con las piezas originales y de repuesto necesarias para su aparato.

# Índice


**Utilização de acordo com o fim a que se destina 27**

**Indicações de segurança importantes 28**

**Causas de danos 29**

**Proteção do meio ambiente 30**
Poupar energia 30
Eliminação ecológica 30

**Modos de funcionamento 30**
Função com exaustão de ar 30
Modo de funcionamento da circulação de ar 30

**Familiarização com o aparelho 31**
Ventilação de bancada 31
Botão de comando 31
Indicação no anel luminoso 31

**Antes da primeira utilização 31**

**Utilizar o aparelho 32**
Ligar 32
Desligar 32
Fase intensiva 32
Ventilação intervalada 32
Funcionamento automático 32
Indicação de saturação 32
Calha de condução de ar 33

**Limpeza e manutenção 33**
Limpeza do aparelho 33
Desmontar e montar o filtro de gordura metálico 34
Limpeza dos filtros metálicos de gorduras 34
Mudar o filtro de carvão ativo (só para funcionamento com recirculação de ar) 35
Repor a indicação de saturação 35

**Anomalias, o que fazer? 35**

**Assistência Técnica 36**
Número E e número FD 36


Obtenha mais informações relativas a produtos, acessórios, peças sobresselentes e Assistência Técnica na Internet: **www.gaggenau.com** e na loja Online: **www.gaggenau.com/zz/store**

# Utilização de acordo com o fim a que se destina

Leia atentamente o presente manual. Só assim poderá utilizar o seu aparelho de forma segura e correcta. Guarde as instruções de utilização e montagem para consultas futuras ou para futuros utilizadores.

Verificar o aparelho depois de o ter retirado da embalagem. No caso de ter sofrido danos durante o transporte, não ligar o aparelho. Contactar o Serviço de Assistência Técnica e especificar por escrito os danos causados, caso contrário, perder-se-á o direito a qualquer tipo de indemnização.

Este aparelho tem de ser instalado segundo as instruções de montagem incluídas.

Este aparelho foi concebido apenas para uso doméstico. O aparelho não foi concebido para o funcionamento no exterior. Vigie o aparelho durante o funcionamento. O fabricante não é responsável por danos provocados pela utilização inadequada ou por manuseamento errado.

O aparelho foi concebido para ser utilizado até a uma altitude de 4000 metros acima do nível do mar, no máximo.

Este aparelho não foi previsto para ser utilizado com um temporizador externo ou um telecomando externo.

Este aparelho pode ser usado por crianças com mais de 8 anos e por pessoas com limitações físicas, sensoriais ou mentais ou com pouca experiência ou conhecimentos, se estiverem sob vigilância de uma pessoa responsável pela sua segurança ou tiverem sido instruídas acerca da utilização segura do aparelho e tiverem compreendido os perigos decorrentes da sua utilização.

As crianças não devem brincar com o aparelho. As tarefas de limpeza e manutenção por parte do utilizador não devem ser efectuadas por crianças, a não ser que tenham mais de 15 anos e estejam sob vigilância.

As crianças menores de 8 anos devem manter-se afastadas do aparelho e do cabo de ligação.

# ⚠ Indicações de segurança importantes

Não podem ser aspirados substâncias e vapores perigosos ou explosivos.

Não permita a entrada de partículas ou líquidos no aparelho.

**⚠ Aviso – Perigo de asfixia!**

O material de embalagem é perigoso para as crianças. Nunca deixe as crianças brincarem com o material de embalagem.

**⚠ Aviso – Perigo de vida!**

Os gases de combustão aspirados podem levar a intoxicação.

Certifique-se de que há sempre reposição de ar fresco suficiente quando o aparelho é utilizado no modo de exaustão em conjunto com equipamentos de aquecimento que consomem o ar ambiente.

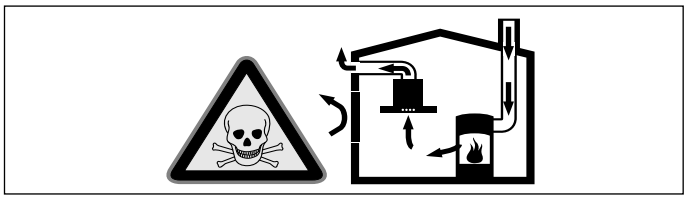

Os equipamentos de aquecimento que consomem o ar ambiente (p.ex. sistemas de aquecimento a gás, óleo, lenha ou carvão, esquentadores, cilindros) utilizam para a combustão o ar do local de montagem e transportam os gases de combustão para o exterior através de um sistema de exaustão (p.ex. uma chaminé).

Quando o exaustor está ligado, retira o ar ambiente à cozinha e aos espaços adjacentes - sem ar suficiente é criada uma pressão negativa. Os gases tóxicos da chaminé ou da conduta de extração voltam a ser aspirados para os espaços de habitação.

- Por isso, tem que existir sempre a reposição de ar fresco suficiente no local da instalação.
- Uma caixa de entrada/exaustão de ar, só por si, não garante a manutenção do valor limite.

O funcionamento sem perigos só é possível se a pressão negativa no local da instalação do fogão não ultrapassar os 4 Pa (0,04 mbar). Isto pode ser conseguido se o ar necessário para a combustão puder ser reposto através de aberturas que não fechem (p. ex. portas, janelas), em ligação com uma caixa de entrada/exaustão de ar, que permitam uma circulação de ar suficiente para a combustão.

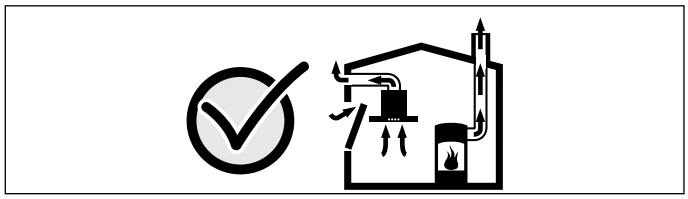

Consulte sempre a entidade responsável para avaliar a interligação da ventilação de toda a casa e sugerir as medidas adequadas de ventilação.

Se o exaustor funcionar exclusivamente em circulação de ar, não existe qualquer limitação na sua utilização.

**⚠ Aviso – Perigo de incêndio!**

- A gordura acumulada no filtro pode incendiar-se.
  **Limpar o filtro de gorduras pelo menos de 2 em 2 meses.**
  Nunca utilizar o aparelho sem filtro de gorduras.
- A gordura acumulada no filtro pode incendiar-se. Nunca trabalhe com uma chama aberta perto do aparelho (p. ex. flambear). Instalar o aparelho perto de um fogão para combustíveis sólidos (p.ex. madeira ou carvão), somente se existir no local uma cobertura fechada e não retirável. Não pode haver fagulhas a voar.
- O óleo e a gordura quentes incendeiam-se rapidamente. Nunca deixe óleo ou gordura quentes sem vigilância. Nunca apague fogo com água. Desligue a zona de cozinhar. Abafe as chamas com uma tampa, manta de amianto ou um objecto equivalente.

- A gordura depositada no filtro de gordura pode incendiar-se. Se o aparelho funcionar junto de um aparelho a gás, é necessária uma calha de condução de ar durante a cozedura. A calha de condução de ar melhora a capacidade de aspiração dos aparelhos a gás. A calha de condução de ar impede o fluxo de ar de apagar chamas pequenas.

**⚠ Aviso – Perigo de queimaduras!**

As peças que se encontram acessíveis ficam quentes durante o funcionamento do aparelho. Nunca toque nas peças quentes. Manter fora do alcance das crianças.

**⚠ Aviso – Perigo de ferimentos!**

Os componentes interiores do aparelho podem ter arestas vivas. Use luvas de proteção.

**⚠ Aviso – Perigo de choque eléctrico!**

- Um aparelho avariado pode causar choques eléctricos. Nunca ligue um aparelho avariado. Puxe a ficha da tomada ou desligue o disjuntor no quadro eléctrico. Contacte o Serviço de Assistência Técnica.
- As reparações indevidas são perigosas. As reparações e substituições de cabos danificados só podem ser efectuadas por técnicos especializados do Serviço de Assistência Técnica. Se o aparelho estiver avariado, puxe a ficha da tomada ou desligue o disjuntor no quadro eléctrico. Contacte o Serviço de Assistência Técnica.
- A humidade que se infiltra no aparelho pode dar origem a um choque eléctrico. Não utilize aparelhos de limpeza a alta pressão ou de limpeza a vapor.

## Causas de danos

Perigo de danificação devido a humidade que penetra no sistema eletrónico. Nunca limpar os elementos de comando com um pano húmido.

Danos na superfície devido a produtos de limpeza agressivos ou abrasivos. Nunca usar produtos de limpeza agressivos ou abrasivos.

# Proteção do meio ambiente

O seu novo aparelho é especialmente eficiente do ponto de vista energético. Nesta secção encontrará conselhos para poupar ainda mais energia ao utilizar o seu aparelho e para o eliminar de forma adequada.

## Poupar energia

- Ligue a ventilação apenas quando tal for necessário. Caso deseje apenas aquecer algo que não emita odores fortes, pode manter a ventilação desligada.
- Selecione um nível do ventilador adequado à situação.
- Desligue novamente a ventilação depois de cozinhar.
- Limpe regularmente o filtro de gordura, pois melhora a eficácia de ventilação.

## Eliminação ecológica

Elimine a embalagem de forma ecológica.

Este aparelho está marcado em conformidade com a Directiva 2012/19/UE relativa aos resíduos de equipamentos eléctricos e electrónicos (waste electrical and electronic equipment - WEEE).

A directiva estabelece o quadro para a criação de um sistema de recolha e valorização dos equipamentos usados válido em todos os Estados Membros da União Europeia.

# Modos de funcionamento

Pode utilizar este aparelho no modo de funcionamento por recirculação de ar ou no modo de funcionamento da circulação de ar, conforme o módulo do ventilador que esteja ligado.

## Função com exaustão de ar

O ar aspirado é limpo na sua passagem pelo filtro de gordura e encaminhado para o exterior através de um sistema de tubagem.

**Conselho:** O ar evacuado não pode ser encaminhado por uma chaminé de exaustão de fumos ou de gases queimados em funcionamento, nem por uma caixa de ar que sirva de ventilação de locais com lareiras instaladas.

- Caso o ar evacuado tenha de ser encaminhado por uma chaminé de exaustão de fumos ou de gases queimados que não esteja em funcionamento, é necessária uma autorização da entidade supervisora da instalação dos aparelhos de queima.
- Se o ar evacuado for encaminhado através da parede exterior, deve ser utilizada uma caixa mural telescópica.

## Modo de funcionamento da circulação de ar

O ar aspirado é limpo através dos filtros de gordura e um filtro de carvão ativado, e é novamente conduzido para a cozinha.

**Conselho:** Para reter os odores no modo de funcionamento da circulação de ar, tem de montar um filtro de carvão ativado. Consulte os prospetos ou dirija-se ao seu retalhista especializado, para se informar acerca das diferentes possibilidades de operar o aparelho no modo de funcionamento da circulação de ar. Pode obter os acessórios necessários para o efeito no comércio especializado, no serviço de assistência ou na loja online.

# Familiarização com o aparelho

## Ventilação de bancada

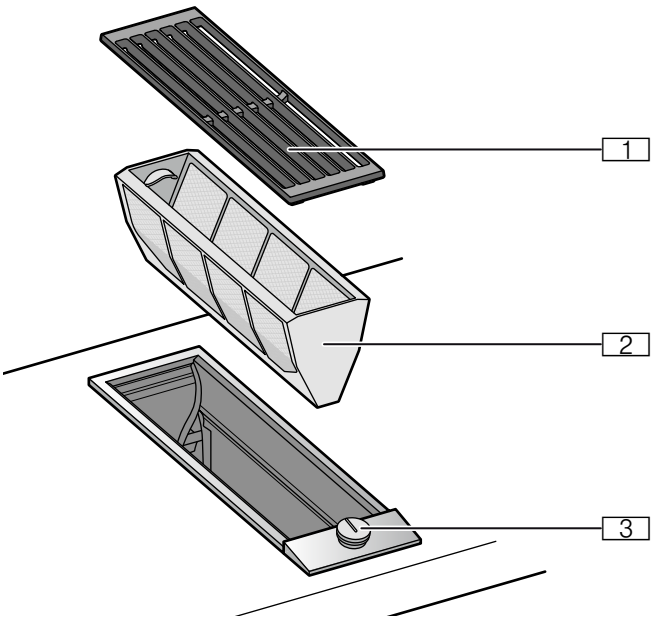


1 Tampa do filtro

2 Filtro metálico de gorduras

3 Comandos

## Botão de comando

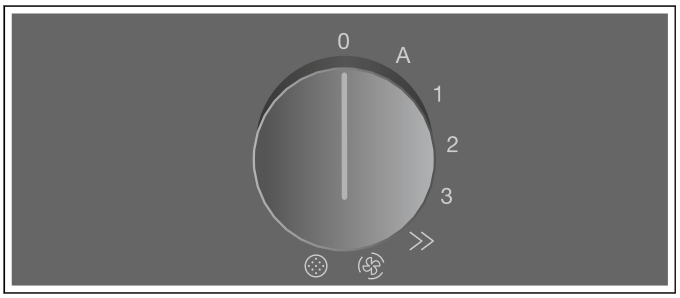


| Símbolo | Nota explicativa |
|---|---|
| 0 | Desligar o aparelho |
| A | Ligar o funcionamento automático |
| 1 | Ligar o nível do ventilador 1 |
| 2 | Ligar o nível do ventilador 2 |
| 3 | Ligar o nível do ventilador 3 |
| » | Ligar o nível intensivo |
| | Ligar a ventilação intervalada |
| | Repor a indicação de saturação |

## Indicação no anel luminoso

O comando dispõe de um anel luminoso com diferentes possibilidades de indicação.

| | Indicação | Significado |
|---|---|---|
| ○ | Desligado | Aparelho DESLIGADO |
| ● | Aceso: laranja | Aparelho LIGADO |
| ☀ | Desligar o aparelho, pisca lentamente: branco, 3 vezes | Indicação de saturação do filtro metálico de gorduras |
| ☀ | Desligar o aparelho, pisca rapidamente: branco, 6 vezes | Indicação de saturação do filtro de carvão ativo |
| ☀ | Pisca: laranja | Falha do aparelho Contacte a Assistência Técnica! |

## Antes da primeira utilização

Limpe minuciosamente o aparelho e os acessórios antes da primeira utilização.

# Utilizar o aparelho

## Ligar

Para a aspiração estão disponíveis o modo automático, três níveis de ventilação, o nível intensivo ⋙ e a ventilação intervalada .

Pressione o comando para dentro e rode-o para a direita, para o nível do ventilador pretendido.

O anel luminoso atrás do comando acende-se a laranja.

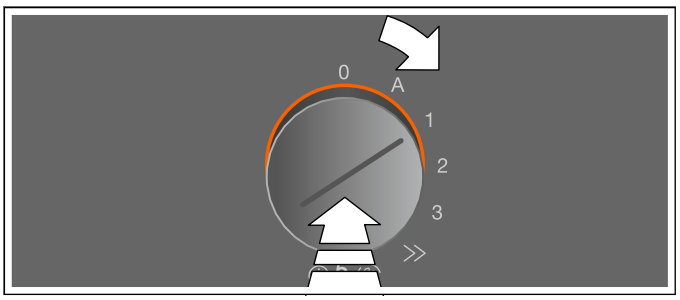


## Desligar

Rode o comando para a esquerda para a posição 0.

## Fase intensiva

No caso de fumos e odores fortes, ative o nível intensivo. Neste caso, o aparelho funciona durante breves momentos na potência máxima. Após aprox. 6 minutos, o exaustor regressa automaticamente ao nível do ventilador 3.

### Ligar

Pressione o comando e rode para a direita para a posição ⋙.

O nível intensivo está ativado. O anel luminoso atrás do comando apaga-se por breves momentos e em seguida acende-se a laranja. Soa um sinal sonoro.

**Conselho:** O nível intensivo dura 6 minutos. Decorrido este tempo, o aparelho muda para o nível 3 do ventilador. Soa um sinal sonoro. O comando permanece na posição ⋙. O anel luminoso atrás do comando apaga-se por breves momentos e em seguida acende-se a laranja.

### Desligar

Rode o comando para a esquerda para a posição 0.

## Ventilação intervalada

Na ventilação intervalada, a ventilação liga-se automaticamente no nível do ventilador 1 durante, respetivamente, 6 minutos por hora.

### Ligar

Pressione o comando para dentro e rode-o para a direita, para a posição .

A ventilação intervalada está ativada. O anel luminoso atrás do comando acende-se a laranja enquanto a ventilação estiver ligada.

### Desligar

Rode o comando para a esquerda para a posição 0.

## Funcionamento automático

Durante o funcionamento automático, um sensor no aparelho reconhece a intensidade dos cheiros de cozedura e de fritura. O aparelho seleciona automaticamente o nível do ventilador adequado.

### Ligar

Pressione o comando e rode para a direita para a posição A.

O modo automático está ativado.

O nível ideal do ventilador 1, 2, 3 ou o nível intensivo é regulado automaticamente com a ajuda do sensor. O anel luminoso atrás do comando acende-se a laranja enquanto a ventilação estiver ligada.

O funcionamento automático dura, no máximo, 8 horas.

### Desligar

Rode o comando para a esquerda para a posição 0.

## Indicação de saturação

Em caso de saturação do filtro metálico de gorduras ou do filtro de carvão ativo (apenas no funcionamento por circulação de ar) soa um sinal sonoro após a desconexão do aparelho e o anel luminoso no comando acende:

- **Filtro metálico de gorduras:** 3 vezes branco, pisca lentamente
- **Filtro de carvão ativo:** 6 vezes branco, pisca rapidamente

O mais tardar agora, limpe o filtro metálico de gorduras ou substitua ou regenere o filtro de carvão ativo.⟶ *"Limpeza e manutenção" na página 33*

## Calha de condução de ar

Quando a ventilação de bancada funciona junto de um aparelho a gás, é necessária uma calha de condução de ar LS 041 001 sobre o aparelho a gás durante a cozedura. A calha de condução de ar melhora a capacidade de aspiração dos aparelhos a gás. A calha de condução de ar impede o fluxo de ar de apagar chamas pequenas.

# Limpeza e manutenção

**⚠ Aviso – Perigo de queimaduras!**

O aparelho aquece durante o funcionamento. Deixe o aparelho arrefecer antes de realizar a limpeza.

**⚠ Aviso – Perigo de choque eléctrico!**

A humidade que se infiltra no aparelho pode dar origem a um choque eléctrico. Não utilize aparelhos de limpeza a alta pressão ou de limpeza a vapor.

**⚠ Aviso – Perigo de ferimentos!**

Os componentes interiores do aparelho podem ter arestas vivas. Use luvas de proteção.

**Atenção!**
**Danos na superfície**

Não usar estes produtos de limpeza

- Produtos abrasivos ou agressivos
- Limpador de fornos
- Produtos corrosivos, agressivos ou com cloro
- Produtos com elevado teor alcoólico
- Esponjas duras e abrasivas, escovas ou esfregões

Se um destes produtos entrar em contacto com o aparelho, limpe-o imediatamente com água.

Os panos de cozinha novos devem ser sempre muito bem enxaguados antes de serem utilizados!

**Conselho:** Use apenas alguma água na limpeza, pois não pode entrar água no aparelho.

## Limpeza do aparelho

**Conselho:** Antes da limpeza, remova qualquer sujidade presente nos braços e nas mãos.

Para garantir o grau de absorção de gorduras e de odores, é necessário limpar regularmente os filtros de gordura.

Limpe o aparelho quanto tiver arrefecido. Remova sempre de imediato líquidos derramados, não deixando que os restos de alimentos sequem.

Limpe também o interior da ventilação de bancada com um pano molhado.

| Parte do aparelho/superfície | Limpeza recomendada |
|---|---|
| Moldura do aparelho | Solução à base de detergente – seque com um pano macio. Use pouca água na limpeza, pois não pode entrar água no aparelho.<br>Deixe os pontos secos a atuar com alguma água e um pouco de detergente, sem esfregar. |
| Tampa do filtro | Remova com cuidado para efeitos de limpeza. Solução à base de detergente – seque com um pano macio.<br>Pode também limpar a cobertura do filtro na máquina de lavar louça. Nesse caso, a cobertura do filtro pode ficar com uma cor mais clara. Isto não tem qualquer influência na utilização. |
| Painel de comandos | Solução à base de detergente – o pano não pode estar demasiado molhado. Seque com um pano macio.<br>Remova imediatamente alimentos que contenham ácido e que caiam no painel de comandos (p. ex., vinagre, ketchup, mostarda, marinadas, sumo de limão). |
| Comandos | Solução à base de detergente – o pano não pode estar demasiado molhado. Seque com um pano macio.<br>**Atenção!**<br>**Danos no aparelho**<br>Não retire os comandos para a limpeza. |

## Desmontar e montar o filtro de gordura metálico

1 Remova a cobertura do filtro.

2 Retire o filtro metálico de gorduras do aparelho para cima.

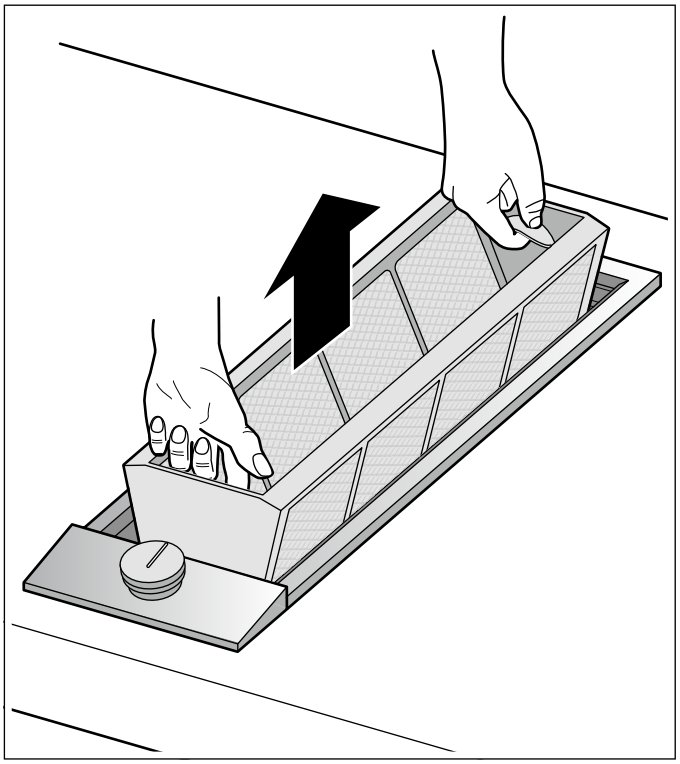

3 Limpe o filtro metálico de gorduras e a cobertura do filtro.

4 Limpe o interior da ventilação de bancada.

5 Insira os filtros metálicos de gorduras.

6 Pouse a tampa do filtro.

## Limpeza dos filtros metálicos de gorduras

⚠ **Aviso – Perigo de incêndio!**

A gordura acumulada no filtro pode incendiar-se.

**Limpar o filtro de gorduras pelo menos de 2 em 2 meses.**

Nunca utilizar o aparelho sem filtro de gorduras.

O filtro metálico de gorduras pode ser lavado na máquina de lavar loiça ou manualmente.

**Limpeza na máquina de lavar louça**

**Conselho:** Em caso de lavagem na máquina de lavar loiça, podem verificar-se ligeiras descolorações. Isto não tem qualquer influência sobre o funcionamento do filtro metálico de gorduras.

1 Coloque o filtro metálicos de gorduras com a abertura para baixo na máquina de lavar louça. Não entale o filtro metálico de gorduras.

2 Não lavar os filtros metálicos muito saturados de gordura com a restante loiça.

**Limpeza à mão**

1 Ponha o filtro metálico de gorduras de molho numa solução quente à base de detergente.

2 Limpe com uma escova e enxague bem.

3 Deixe o filtro metálico de gorduras secar antes de o colocar.

**Conselho:** No caso de sujidade de difícil remoção, recomendamos a utilização de um solvente especial de gorduras. Este pode ser encomendado na loja online.

## Mudar o filtro de carvão ativo (só para funcionamento com recirculação de ar)

Os filtros de carvão ativo captam os odores do ambiente da cozinha. São usados apenas no funcionamento por circulação de ar.

O filtro de carvão ativo do módulo de ventilador tem de ser trocado com regularidade. Para o efeito, observe a indicação de saturação no seu aparelho.

## Repor a indicação de saturação

Se a indicação de saturação do filtro metálico de gorduras ou do filtro de carvão ativo tiver piscado, isso significa que tem de repor a indicação de saturação após a limpeza ou a troca do filtro.

1 Pressione o comando e rode para a direita para a posição ⊛.
O indicador de saturação está reposto. O anel luminoso atrás do comando pisca 3 vezes a branco. Soa um sinal sonoro.

2 Rode novamente o comando para a posição 0.

# Anomalias, o que fazer?

**⚠ Aviso – Perigo de choque eléctrico!**

As reparações indevidas são perigosas. As reparações só podem ser efectuadas por técnicos especializados do serviço de assistência técnica. Se o aparelho estiver avariado, puxe a ficha da tomada ou desligue o disjuntor no quadro eléctrico. Contacte o serviço de assistência técnica.

As anomalias são, muitas vezes, simples de resolver. Antes de contactar o Serviço de Assistência Técnica, tenha em atenção as indicações da tabela.

| Falha | Possível causa | Solução |
|---|---|---|
| O aparelho não funciona | Sem ligação ao módulo de ventilador. | Verifique se as fichas do cabo de ligação estão encaixadas corretamente. |
| | Falha de corrente | Verifique se os outros eletrodomésticos funcionam. |
| | Fusível com defeito | Verifique na caixa de fusíveis se o fusível correspondente ao aparelho está em bom estado. |
| Após a desconexão, o anel luminoso pisca 3 vezes lentamente, soa um sinal sonoro. | O filtro metálico de gorduras está saturado. | Limpe o filtro metálico de gorduras. ⟶ *"Limpeza e manutenção" na página 33* |
| Após a desconexão, o anel luminoso pisca 6 vezes rapidamente, soa um sinal sonoro. | O filtro de carvão ativo do módulo de ventilador está saturado. | Trocar o filtro de carvão ativo do módulo de ventilador. ⟶ *"Limpeza e manutenção" na página 33* |
| O aparelho desliga-se durante o funcionamento, o anel luminoso pisca alternadamente a laranja e branco | Desativação de segurança: Não foi efetuada qualquer operação durante muito tempo | Rode os comandos para 0 e, em seguida, volte a ligar, se necessário |
| | Após uma falha de corrente, o aparelho permanece desligado | Rode os comandos para 0 e, em seguida, volte a ligar, se necessário |
| O aparelho funciona no modo automático, anel luminoso pisca a laranja | Sensor automático está com defeito | Rode os comandos para 0 e, em seguida, volte a ligar |
| | | Se o anel luminoso continuar a piscar após a nova ligação, contacte a assistência técnica |

# Assistência Técnica

Se o seu aparelho precisar de ser reparado, tem à sua disposição o nosso Serviço de Assistência Técnica. Encontramos sempre uma solução adequada, para evitar deslocações dispensáveis de técnicos da assistência técnica.

## Número E e número FD

Quando efetuar a chamada, indique o número completo de produto (N.° E) e o número de fabrico (N.° FD) do aparelho para podermos prestar um serviço de qualidade. A placa de características onde constam estas referências encontra-se na parte de baixo do aparelho.

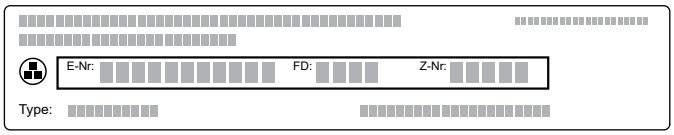


Para que, em caso de necessidade, não perca tempo a procurar, poderá inserir aqui os dados do seu aparelho e o número de telefone da assistência técnica.

**N.º E** **N.° FD**

**Assistência Técnica** ☎

Tenha em atenção que a deslocação do técnico da assistência não é gratuita em caso de utilização incorreta do aparelho, mesmo durante o período de garantia.

Os dados para contacto com todos os países encontram-se no índice dos Serviços Técnicos anexo.

**Ordem de reparação e apoio em caso de anomalias**

**PT** 21 4250 790

Confie na competência do fabricante. Terá assim a garantia que a reparação é efectuada por técnicos especializados do Serviço de Assistência Técnica, equipados com peças de substituição originais para o seu electrodoméstico.

# Πίνακας περιεχομένων


**Χρήση σύμφωνα με το σκοπό προορισμού 38**

**Σημαντικές υποδείξεις ασφαλείας 39**

**Αιτίες των ζημιών 41**

**Προστασία περιβάλλοντος 41**

Εξοικονόμηση ενέργειας 41
Απόσυρση σύμφωνα με τους κανόνες προστασίας του περιβάλλοντος 41

**Τρόποι λειτουργίας 41**

Λειτουργία εξαερισμού 41
Λειτουργία ανακυκλοφορίας αέρα 41

**Γνωρίστε τη συσκευή 42**

Εξαερισμός της βάσης εστιών 42
Κουμπιά χειρισμού 42
Ένδειξη στο φωτεινό δακτύλιο 42

**Πριν την πρώτη χρήση 42**

**Χειρισμός της συσκευής 43**

Ενεργοποίηση 43
Απενεργοποίηση 43
Εντατική βαθμίδα 43
Διακοπτόμενος εξαερισμός 43
Αυτόματη λειτουργία 43
Ένδειξη κορεσμού 43
Λαμαρίνα οδήγησης του αέρα 44

**Καθαρισμός και συντήρηση 44**

Καθαρισμός της συσκευής 44
Αφαίρεση και η τοποθέτηση των μεταλλικών φίλτρων λίπους 45
Καθαρισμός του μεταλλικού φίλτρου λίπους 45
Αλλαγή του φίλτρου ενεργού άνθρακα (μόνο στη λειτουργία ανακυκλοφορίας αέρα) 46
Επαναφορά της ένδειξης κορεσμού 46

**Βλάβες, τι μπορεί να γίνει 46**

**Υπηρεσία εξυπηρέτησης πελατών 47**

Αριθμός E και αριθμός FD 47


Περαιτέρω πληροφορίες για τα προϊόντα, τα εξαρτήματα, τα ανταλλακτικά και το σέρβις θα βρείτε στο διαδίκτυο (Internet): **www.gaggenau.com** και στο online-shop: **www.gaggenau.com/zz/store**

# Χρήση σύμφωνα με το σκοπό προορισμού

Διαβάστε προσεκτικά αυτές τις οδηγίες. Μόνο τότε μπορείτε να χειριστείτε τη συσκευή σίγουρα και σωστά.Φυλάξτε τις οδηγίες χρήσης και συναρμολόγησης για μια αργότερη χρήση ή για τον επόμενο ιδιοκτήτη.

Ελέγχτε τη συσκευή πρίν αφαιρέσετε το περιτύλιγμα. Σε περίπτωση που έχει υποστεί ζημία κατα τη διάρκεια της μεταφοράς, μη συνδέσετε τη συσκευή στο ηλεκτρικό ρεύμα, να επικοινωνήσετε με το Τεχνικό Σέρβις και να ενημερώσετε γραπτώς τις ζημιές που προκλήθηκαν, σε αντίθετη περίπτωση θα χάσετε το δικαίωμα για οποιαδήποτε αποζημίωση.

Η παρούσα συσκευή πρέπει να εγκατασταθεί σύμφωνα με τις οδηγίες εγκατάστασης που περιλαμβάνονται.

Αυτή η συσκευή προορίζεται μόνο για την οικιακή χρήση και το οικιακό περιβάλλον. Η συσκευή δεν προορίζεται για λειτουργία στον εξωτερικό χώρο.Κατά τη διάρκεια της λειτουργίας παρακολουθείτε τη συσκευή. Ο κατασκευαστής δεν ευθύνεται για ζημιές από ανάρμοστη χρήτη ή λανθασμένο χειρισμό.

Αυτή η συσκευή προορίζεται για χρήση μέχρι ένα μέγιστο ύψος 4.000 μέτρων πάνω από την επιφάνεια της θάλασσας.

Αυτή η συσκευή δεν προορίζεται για τη λειτουργία με έναν εξωτερικό χρονοδιακόπτη ή ένα τηλεχειριστήριο.

Αυτή η συσκευή επιτρέπεται να χρησιμοποιηθεί από παιδιά από 8 ετών και πάνω και από άτομα με μειωμένες φυσικές, αισθητήριες ή πνευματικές ικανότητες ή με ανεπαρκή εμπειρία ή γνώση, όταν επιτηρούνται από ένα άτομο που είναι υπεύθυνο για την ασφάλειά τους ή έχουν λάβει σχετικές οδηγίες απ’ αυτό για την ασφαλή χρήση της συσκευής και έχουν κατανοήσει τους κινδύνους που μπορεί να προκύψουν.

Τα παιδιά δεν επιτρέπεται να παίζουν με τη συσκευή.Ο καθαρισμός και η συντήρηση από το χρήστη δεν επιτρέπεται να πραγματοποιηθούν από παιδιά, εκτός εάν είναι 15 ετών και άνω και επιτηρούνται.

Κρατάτε τα παιδιά που είναι κάτω των 8 ετών μακριά από τη συσκευή και το καλώδιο σύνδεσης.

# ⚠ Σημαντικές υποδείξεις ασφαλείας

Επικίνδυνα ή εκρηκτικά υλικά και αναθυμιάσεις δεν επιτρέπεται να απορροφηθούν.

Προσέξτε, να μην εισχωρήσει κανένα μικροαντικείμενο ή υγρό στη συσκευή.

**⚠ Προειδοποίηση – Κίνδυνος ασφυξίας!**

Τα υλικά της συσκευασίας είναι επικίνδυνα για τα παιδιά.Μην αφήνετε τα παιδιά να παίζουν ποτέ με τα υλικά συσκευασίας.

**⚠ Προειδοποίηση – Θανατηφόρος κίνδυνος!**

Τα επαναρροφούμενα αέρια καύσης μπορούν να προκαλέσουν δηλητηριάσεις.

Φροντίζετε πάντοτε για επαρκή παροχή αέρα, όταν η συσκευή χρησιμοποιείται στη λειτουργία εξαερισμού ταυτόχρονα με μια εστία, εξαρτημένη από τον αέρα του περιβάλλοντος.

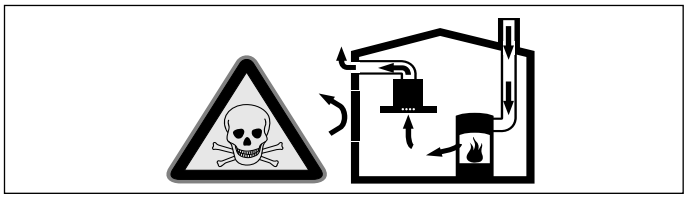

Εστίες, εξαρτημένες από τον αέρα του περιβάλλοντος (π.χ. συσκευές θέρμανσης που λειτουργούν με αέριο, πετρέλαιο, ξύλο ή άνθρακα, ταχυθερμοσίφωνες, θερμαντήρες νερού) λαμβάνουν τον αέρα για καύση από το χώρο τοποθέτησης και οδηγούν τα καυσαέρια μέσα από μια εγκατάσταση απαγωγής των καυσαερίων (π.χ. καμινάδα) στον έξω χώρο.

Σε συνδυασμό με έναν ενεργοποιημένο απορροφητήρα αφαιρείται αέρας από την κουζίνα και τους γειτονικούς χώρους - χωρίς επαρκή παροχή αέρα δημιουργείται μια υποπίεση. Τα δηλητηριώδη αέρια από την καμινάδα ή τον απορροφητήρα επιστρέφουν πίσω στα δωμάτια του σπιτιού.

- Γι' αυτό πρέπει να φροντίζετε πάντοτε για επαρκή παροχή αέρα.
- Ένα εντοιχισμένο κιβώτιο αερισμού / εξαερισμού μόνο του, δεν εξασφαλίζει την τήρηση της οριακής τιμής.

Μια ακίνδυνη λειτουργία είναι δυνατή μόνο τότε, όταν η υποπίεση στο χώρο τοποθέτησης της εστίας δεν υπερβαίνει τα 4 Pa (0,04 mbar). Αυτό επιτυγχάνεται, όταν μέσω μη κλεινόμενων ανοιγμάτων, π.χ. στις πόρτες, στα παράθυρα, σε συνδυασμό με ένα εντοιχιζόμενο κιβώτιο αερισμού/εξαερισμού ή με άλλα τεχνικά μέτρα, μπορεί να αναπληρωθεί ο απαραίτητος αέρας που χρειάζεται για την καύση.

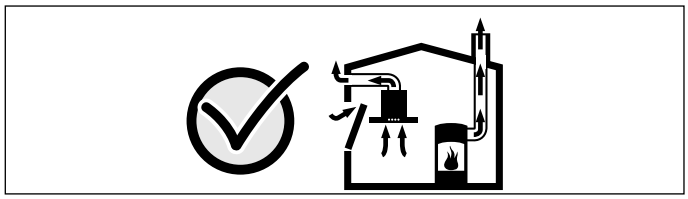

Ζητήστε σε κάθε περίπτωση τη συμβουλή του αρμόδιου καπνοδοχοκαθαριστή, ο οποίος μπορεί να εκτιμήσει το συνολικό σύστημα αερισμού του σπιτιού και να σας προτείνει το κατάλληλο μέτρο αερισμού.

Εάν ο απορροφητήρας λειτουργεί αποκλειστικά στην λειτουργία ανακυκλοφορίας αέρα, τότε η λειτουργία είναι δυνατή χωρίς περιορισμό.

**⚠ Προειδοποίηση – Κίνδυνος πυρκαγιάς!**

- Οι εναποθέσεις λίπους στο φίλτρο του λίπους μπορούν να αναφλεγούν.
  **Καθαρίζετε το φίλτρο λίπους το λιγότερο κάθε 2μήνες .**
  Μη λειτουργείτε τη συσκευή ποτέ χωρίς το φίλτρο του λίπους.

- Οι εναποθέσεις λίπους στο φίλτρο του λίπους μπορούν να αναφλεγούν. Κοντά στη συσκευή μη δουλεύετε ποτέ με ανοιχτή φλόγα (π.χ. φλαμπέ). Εγκαταστήστε τη συσκευή κοντά σε μια εστία για στερεά υλικά καύσης (π.χ. ξύλα ή κάρβουνα), μόνο τότε, όταν υπάρχει ένα κλειστό, μη αφαιρούμενο κάλυμμα. Δεν επιτρέπεται να δημιουργούνται καθόλου σπινθήρες.
- Το καυτό λάδι και λίπος αναφλέγονται γρήγορα.Μην αφήνετε ποτέ καυτό λάδι και λίπος χωρίς παρακολούθηση. Μη σβήνετε ποτέ μια φωτιά με νερό. Απενεργοποιήστε την εστία μαγειρέματος. Σβήστε τις φλόγες προσεκτικά με ένα καπάκι, μια κουβέρτα πυρόσβεσης ή κάτι παρόμοιο.
- Οι εναποθέσεις λίπους στο φίλτρο του λίπους μπορούν να αναφλεγούν. Εάν η συσκευή λειτουργεί δίπλα σε μια συσκευή αερίου, πρέπει στο μαγείρεμα να τοποθετηθεί μια λαμαρίνα οδήγησης του αέρα. Η λαμαρίνα οδήγησης του αέρα βελτιώνει τη συμπεριφορά απορρόφησης στις συσκευές αερίου. Η λαμαρίνα οδήγησης του αέρα εμποδίζει το σβήσιμο των μικρών φλογών από ένα ρεύμα αέρα.

### ⚠ Προειδοποίηση – Κίνδυνος ζεματίσματος!

Τα προσιτά μέρη/εξαρτήματα ζεσταίνονται πάρα πολύ κατά τη λειτουργία. Μην ακουμπάτε ποτέ τα καυτά μέρη/εξαρτήματα. Κρατάτε τα παιδιά μακριά.

### ⚠ Προειδοποίηση – Κίνδυνος τραυματισμού!

Τα εξαρτήματα στο εσωτερικό της συσκευής μπορεί να είναι κοφτερά. Φοράτε προστατευτικά γάντια.

### ⚠ Προειδοποίηση – Κίνδυνος ηλεκτροπληξίας!

- Μια ελαττωματική συσκευή μπορεί να προκαλέσει μια ηλεκτροπληξία. Μην ενεργοποιείτε ποτέ μια χαλασμένη συσκευή. Τραβήξτε το φις από την πρίζα ή κατεβάστε την ασφάλεια στο κιβώτιο των ασφαλειών. Καλέστε την υπηρεσία εξυπηρέτησης πελατών.
- Οι ακατάλληλες επισκευές είναι επικίνδυνες. Μόνο ένας τεχνικός της υπηρεσίας εξυπηρέτησης πελατών, εκπαιδευμένος από εμάς, επιτρέπεται να εκτελέσει τις επισκευές και να αντικαταστήσει τα χαλασμένα καλώδια σύνδεσης. Εάν η συσκευή έχει βλάβη, τραβήξτε το φις από την πρίζα ή κατεβάστε την ασφάλεια στο κιβώτιο των ασφαλειών. Καλέστε την υπηρεσία εξυπηρέτησης πελατών.
- Μια εισχώρηση υγρασίας μπορεί να προκαλέσει μια ηλεκτροπληξία.Μη χρησιμοποιείτε συσκευές καθαρισμού υψηλής πίεσης ή συσκευές εκτόξευσης ατμού.

## Αιτίες των ζημιών

Κίνδυνος ζημιάς λόγω εισερχόμενης υγρασίας στο ηλεκτρονικό σύστημα. Μην καθαρίζετε ποτέ τα στοιχεία χειρισμού με υγρό πανί.

Ζημιές στην επιφάνεια από υλικά τριψίματος ή τραχιά υλικά καθαρισμού. Μη χρησιμοποιείτε ποτέ υλικά τριψίματος ή τραχιά υλικά καθαρισμού.

## Προστασία περιβάλλοντος

Η νέα σας συσκευή είναι ιδιαίτερα ενεργειακά αποτελεσματική. Επιπλέον θα βρείτε συμβουλές, πως μπορείτε με τη συσκευή σας να εξοικονομήσετε ακόμα περισσότερη ενέργεια και πως πρέπει να την αποσύρετε σύμφωνα με τους κανόνες προστασίας του περιβάλλοντος.

### Εξοικονόμηση ενέργειας

- Ενεργοποιήστε τον αερισμό μόνο, όταν είναι απαραίτητο. Όταν ζεσταίνετε κάτι μόνο για λίγο, που δε μυρίζει δυνατά, μπορείτε να αφήσετε τον αερισμό επίσης και απενεργοποιημένο.
- Επιλέξτε μια βαθμίδα ανεμιστήρα, προσαρμοσμένη στις εκάστοτε συνθήκες.
- Μετά το μαγείρεμα απενεργοποιήστε ξανά τον αερισμό.
- Καθαρίζετε τακτικά το φίλτρο του λίπους, αυτό αυξάνει την αποτελεσματικότητα του αερισμού.

### Απόσυρση σύμφωνα με τους κανόνες προστασίας του περιβάλλοντος

Αποσύρετε τη συσκευασία σύμφωνα με τους κανόνες προστασίας του περιβάλλοντος.

Αυτή η συσκευή χαρακτηρίζεται σύμφωνα με την ευρωπαϊκή οδηγία 2012/19/ΕΕ περί ηλεκτρικών και ηλεκτρονικών συσκευών (waste electrical and electronic equipment - WEEE).

Η οδηγία προκαθορίζει τα πλαίσια για μια απόσυρση και αξιοποίηση των παλιών συσκευών με ισχύ σ' όλη την ΕΕ.

## Τρόποι λειτουργίας

Αυτή τη συσκευή, ανάλογα με το συνδεδεμένο συγκρότημα ανεμιστήρα, μπορείτε να την τοποθετήσετε στη λειτουργία εξαερισμού ή στη λειτουργία ανακυκλοφορίας αέρα.

### Λειτουργία εξαερισμού

Ο απορροφούμενος αέρας καθαρίζεται από τα φίλτρα λίπους και διοχετεύεται μέσω ενός συστήματος σωλήνων στον έξω χώρο.

**Υπόδειξη:** Ο αέρας απαγωγής δεν επιτρέπεται να διοχετευθεί σε καμινάδα καπνού ή καυσαερίων που βρίσκεται σε λειτουργία ούτε σε αγωγό, ο οποίος χρησιμεύει στον εξαερισμό των χωρών τοποθέτησης με εστίες.

- Σε περίπτωση που ο αέρας απαγωγής πρόκειται να διοχετευθεί σε καμινάδα καπνού ή καυσαερίων που δεν βρίσκεται σε λειτουργία, είναι απαραίτητη η έγκριση του αρμοδίου καπνοδοχοκαθαριστή.
- Εάν ο αέρας απαγωγής διοχετεύεται στο ύπαιθρο μέσω του εξωτερικού τοίχου, θα πρέπει να χρησιμοποιηθεί ένα τηλεσκοπικό, εντοιχιζόμενο κιβώτιο.

### Λειτουργία ανακυκλοφορίας αέρα

Ο απορροφούμενος αέρας καθαρίζεται από τα φίλτρα λίπους και ένα φίλτρο ενεργού άνθρακα και οδηγείται ξανά στην κουζίνα.

**Υπόδειξη:** Για να εξουδετερώσετε τις οσμές στην λειτουργία ανακυκλοφορίας αέρα, πρέπει να τοποθετήσετε ένα φίλτρο ενεργού άνθρακα. Τις διάφορες δυνατότητες χειρισμού της συσκευής στη λειτουργία ανακυκλοφορίας αέρα, θα τις βρείτε στο αντίστοιχο φυλλάδιο ή απευθυνθείτε στα ειδικά καταστήματα. Τα απαραίτητα γι' αυτό εξαρτήματα μπορείτε να τα προμηθευτείτε στα ειδικά καταστήματα, στην υπηρεσία τεχνικής εξυπηρέτησης πελατών ή στο online-shop.

# Γνωρίστε τη συσκευή

## Εξαερισμός της βάσης εστιών

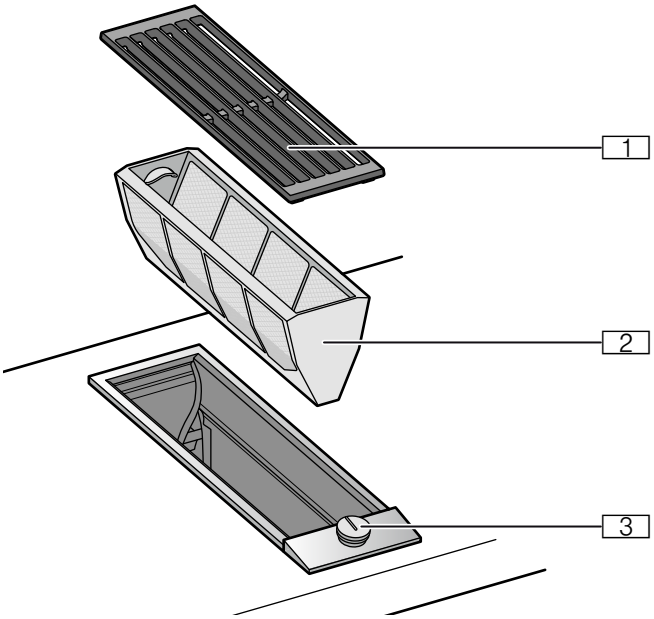


1 Κάλυμμα φίλτρου

2 Μεταλλικό φίλτρο λίπους:

3 Κουμπί χειρισμού

## Κουμπιά χειρισμού

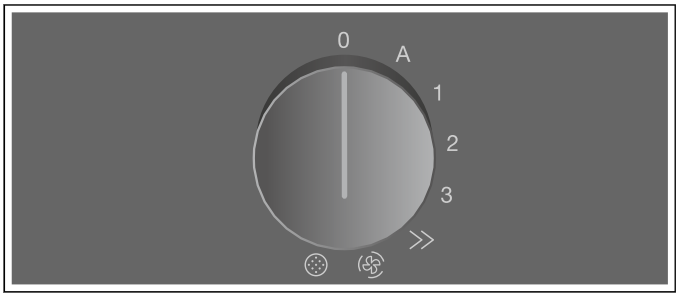


| Σύμβολο | Επεξήγηση |
|---|---|
| 0 | Απενεργοποίηση της συσκευής |
| A | Ενεργοποίηση της αυτόματης λειτουργίας |
| 1 | Ενεργοποίηση της βαθμίδας 1 του ανεμιστήρα |
| 2 | Ενεργοποίηση της βαθμίδας 2 του ανεμιστήρα |
| 3 | Ενεργοποίηση της βαθμίδας 3 του ανεμιστήρα |
| » | Ενεργοποίηση της εντατικής βαθμίδας |
| | Ενεργοποίηση του διακοπτόμενου εξαερισμού |
| | Επαναφορά της ένδειξης κορεσμού |

## Ένδειξη στο φωτεινό δακτύλιο

Το κουμπί χειρισμού διαθέτει έναν φωτεινό δακτύλιο με διάφορες δυνατότητες ένδειξης.

| | Ένδειξη | Σημασία |
|---|---|---|
| ○ | Off | Συσκευή OFF |
| ● | Ανάβει: πορτοκαλί | Συσκευή ON |
| ☀ | Απενεργοποίηση της συσκευής, αργό αναβόσβημα: λευκό, 3 φορές | Ένδειξη κορεσμού των μεταλλικών φίλτρων λίπου |
| ☀ | Απενεργοποίηση της συσκευής, γρήγορο αναβόσβημα: λευκό, 6 φορές | Ένδειξη κορεσμού του φίλτρου ενεργού άνθρακα |
| ☀ | Αναβοσβήνει: πορτοκαλί | Σφάλμα συσκευής<br>Καλέστε την υπηρεσία εξυπηρέτησης πελατών! |

# Πριν την πρώτη χρήση

Καθαρίστε καλά τη συσκευή και τα εξαρτήματα πριν την πρώτη χρήση.

# Χειρισμός της συσκευής

## Ενεργοποίηση

Για την αναρρόφηση στην αυτόματη λειτουργία είναι διαθέσιμες τρεις βαθμίδες ανεμιστήρα, η εντατική βαθμίδα ⋙ και ο διακοπτόμενος εξαερισμός .

Πιέστε το κουμπί χειρισμού και γυρίστε το προς τα δεξιά στην επιθυμητή βαθμίδα ανεμιστήρα.

Ο φωτεινός δακτύλιος πίσω από το κουμπί χειρισμού ανάβει πορτοκαλί.

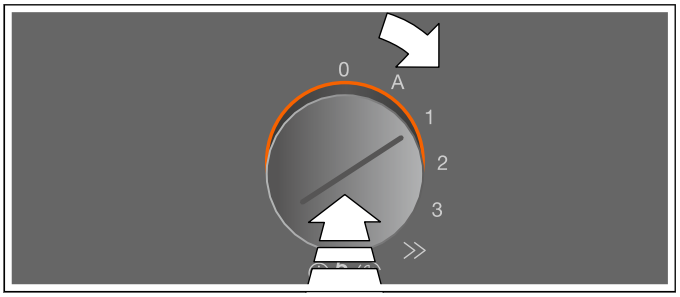


## Απενεργοποίηση

Γυρίστε το κουμπί χειρισμού προς τα αριστερά στη θέση 0.

## Εντατική βαθμίδα

Σε περίπτωση ισχυρής δημιουργίας οσμών ή υδρατμών ενεργοποιήστε την εντατική βαθμίδα.Σε αυτή την περίπτωση λειτουργεί η συσκευή για σύντομο χρόνο με τη μέγιστη ισχύ. Μετά περίπου 6 λεπτά επιστρέφει αυτόματα στη βαθμίδα ανεμιστήρα 3.

### Ενεργοποίηση

Πιέστε το κουμπί χειρισμού και γυρίστε το προς τα δεξιά στη θέση ⋙.

Η εντατική βαθμίδα είναι ενεργοποιημένη. Ο φωτεινός δακτύλιος πίσω από το κουμπί χειρισμού σβήνει σύντομα και ανάβει μετά πορτοκαλί. Ηχεί ένα ηχητικό σήμα.

**Υπόδειξη:** Ο χρόνος λειτουργίας της εντατικής βαθμίδας ανέρχεται στα 6 λεπτά.Μετά τη λήξη αυτού του χρόνου περνά η συσκευή ξανά στη βαθμίδα ανεμιστήρα 3. Ηχεί ένα ηχητικό σήμα. Το κουμπί χειρισμού παραμένει στη θέση ⋙. Ο φωτεινός δακτύλιος πίσω από το κουμπί χειρισμού σβήνει σύντομα και ανάβει μετά πορτοκαλί.

### Απενεργοποίηση

Γυρίστε το κουμπί χειρισμού προς τα αριστερά στη θέση 0.

## Διακοπτόμενος εξαερισμός

Στον διακοπτόμενο εξαερισμό περνά ο εξαερισμός αυτόματα στη βαθμίδα ανεμιστήρα 1 για 6 λεπτά ανά ώρα κάθε φορά.

### Ενεργοποίηση

Πιέστε το κουμπί χειρισμού και γυρίστε το προς τα δεξιά στη θέση .

Ο διακοπτόμενος εξαερισμός είναι ενεργοποιημένος. Ο φωτεινός δακτύλιος πίσω από το κουμπί χειρισμού ανάβει πορτοκαλί κατά τη διάρκεια που ο εξαερισμός είναι ενεργοποιημένος.

### Απενεργοποίηση

Γυρίστε το κουμπί χειρισμού προς τα αριστερά στη θέση 0.

## Αυτόματη λειτουργία

Στην αυτόματη λειτουργία, ένας αισθητήρας στη συσκευή αναγνωρίζει την ένταση των οσμών μαγειρέματος και ψησίματος.Η συσκευή επιλέγει αυτόματα την κατάλληλη βαθμίδα ανεμιστήρα.

### Ενεργοποίηση

Πιέστε το κουμπί χειρισμού και γυρίστε το προς τα δεξιά στη θέση A.

Η αυτόματη λειτουργία είναι ενεργοποιημένη.

Η ιδανική βαθμίδα ανεμιστήρα 1, 2, 3 ή εντατική βαθμίδα ρυθμίζεται αυτόματα με τη βοήθεια ενός αισθητήρα.Ο φωτεινός δακτύλιος πίσω από το κουμπί χειρισμού ανάβει πορτοκαλί κατά τη διάρκεια που ο εξαερισμός είναι ενεργοποιημένος.

Ο χρόνος λειτουργίας της αυτόματης λειτουργίας ανέρχεται το πολύ σε 8 ώρες.

### Απενεργοποίηση

Γυρίστε το κουμπί χειρισμού προς τα αριστερά στη θέση 0.

## Ένδειξη κορεσμού

Σε περίπτωση κορεσμού του μεταλλικού φίλτρου λίπους ή του φίλτρου ενεργού άνθρακα (μόνο στη λειτουργία ανακυκλοφορίας του αέρα) ηχεί μετά την απενεργοποίηση της συσκευής ένα ηχητικό σήμα και ο φωτεινός δακτύλιος στο κουμπί χειρισμού αναβοσβήνει:

- **Μεταλλικό φίλτρο λίπους:** 3 φορές λευκό, αργό αναβόσβημα
- **Φίλτρο ενεργού άνθρακα:** 6 φορές λευκό, γρήγορο αναβόσβημα

Το αργότερο τώρα θα πρέπει να καθαρίσετε το μεταλλικό φίλτρο λίπους ή να αντικαταστήσετε ή να αναγεννήσετε το φίλτρο ενεργού άνθρακα.⟶ *"Καθαρισμός και συντήρηση" στη σελίδα 44*

## Λαμαρίνα οδήγησης του αέρα

Εάν ο εξαερισμός της βάσης εστιών λειτουργεί δίπλα σε μια συσκευή αερίου, πρέπει στο μαγείρεμα να τοποθετηθεί μια λαμαρίνα οδήγησης του αέρα LS 041 001 πάνω στη συσκευή αερίου. Η λαμαρίνα οδήγησης του αέρα βελτιώνει τη συμπεριφορά απορρόφησης στις συσκευές αερίου. Η λαμαρίνα οδήγησης του αέρα εμποδίζει το σβήσιμο των μικρών φλογών από ένα ρεύμα αέρα.

# Καθαρισμός και συντήρηση

**⚠ Προειδοποίηση – Κίνδυνος εγκαύματος!**

Η συσκευή θερμαίνεται πολύ κατά τη διάρκεια της λειτουργίας. Πριν τον καθαρισμό αφήστε τη συσκευή να κρυώσει.

**⚠ Προειδοποίηση – Κίνδυνος ηλεκτροπληξίας!**

Μια εισχώρηση υγρασίας μπορεί να προκαλέσει μια ηλεκτροπληξία.Μη χρησιμοποιείτε συσκευές καθαρισμού υψηλής πίεσης ή συσκευές εκτόξευσης ατμού.

**⚠ Προειδοποίηση – Κίνδυνος τραυματισμού!**

Τα εξαρτήματα στο εσωτερικό της συσκευής μπορεί να είναι κοφτερά. Φοράτε προστατευτικά γάντια.

**Προσοχή!**
**Ζημιές στην επιφάνεια**

Μη χρησιμοποιείτε αυτά τα μέσα καθαρισμού

- Δυνατά ή διαβρωτικά καθαριστικά
- Απορρυπαντικά φούρνου
- Καυστικά καθαριστικά, καθαριστικά που εμπεριέχουν χλώριο ή δραστικά καθαριστικά
- Καθαριστικά με μεγάλη αναλογία αλκοόλης
- Σκληρά ή τραχιά σφουγγάρια, βούρτσες ή σύρματα τριψίματος

Εάν ένα τέτοιο μέσο καθαρισμού έρθει σε επαφή με τη συσκευή, σκουπίστε το αμέσως με νερό.

Πριν τη χρήση πλένετε πάντοτε καλά τα νέα σφουγγάρια!

**Υπόδειξη:** Για τον καθαρισμό χρησιμοποιείτε μόνο λίγο νερό, δεν επιτρέπεται να εισχωρήσει καθόλου νερό μέσα στη συσκευή.

## Καθαρισμός της συσκευής

**Υπόδειξη:** Πριν τον καθαρισμό απομακρύνετε κάθε κόσμημα από τους βραχίονες και τα χέρια.

Για να εξασφαλιστεί το φιλτράρισμα του λίπους, πρέπει να αντικαθίσταται ή να καθαρίζεται τακτικά το φίλτρο.

Καθαρίζετε τη συσκευή, αφού πρώτα κρυώσει. Απομακρύνετε αμέσως τα ξεχειλισμένα υγρά, μην αφήσετε να ξηραθούν τα υπολείμματα φαγητού.

Καθαρίζετε επίσης τακτικά το εσωτερικό μέρος της διάταξης εξαερισμού της βάσης εστιών με ένα υγρό πανί.

| **Μέρος συσκευής/επιφάνεια** | **Συνιστούμενος καθαρισμός** |
|---|---|
| Πλαίσιο συσκευής | Διάλυμα απορρυπαντικού πιάτων - στεγνώστε με ένα μαλακό πανί. Για τον καθαρισμό χρησιμοποιείτε μόνο λίγο νερό, δεν επιτρέπεται να εισχωρήσει καθόλου νερό μέσα στη συσκευή.<br>Αφήστε τα ξηραμένα σημεία να μουλιάσουν με λίγο νερό και λίγο απορρυπαντικό πιάτων, μην τα τρίβετε. |
| Κάλυμμα φίλτρου | Για τον καθαρισμό αφαιρέστε την προσεκτικά. Διάλυμα απορρυπαντικού πιάτων - στεγνώστε με ένα μαλακό πανί.<br>Μπορείτε να καθαρίσετε το κάλυμμα του φίλτρου επίσης και στο πλυντήριο πιάτων. Σε αυτή την περίπτωση το κάλυμμα του φίλτρου μπορεί να αποχρωματιστεί. Αυτό δεν έχει καμία επιρροή πάνω στην ικανότητα χρήσης. |
| Κονσόλα χειρισμού | Διάλυμα απορρυπαντικού πιάτων - το πανί δεν επιτρέπεται να είναι πολύ υγρό. Στεγνώστε με ένα μαλακό πανί.<br>Απομακρύνετε αμέσως από την κονσόλα χειρισμού τυχόν τρόφιμα που εμπεριέχουν οξέα (π.χ. ξίδι, κέτσαπ, μουστάρδα, μαρινάδες, χυμός λεμονιού). |
| Κουμπί χειρισμού | Διάλυμα απορρυπαντικού πιάτων - το πανί δεν επιτρέπεται να είναι πολύ υγρό. Στεγνώστε με ένα μαλακό πανί.<br>**Προσοχή!**<br>**Ζημιές στη συσκευή**<br>Μην αφαιρέσετε το κουμπί χειρισμού για τον καθαρισμό. |

## Αφαίρεση και η τοποθέτηση των μεταλλικών φίλτρων λίπους

1 Αφαιρέστε το κάλυμμα του φίλτρου.

2 Τραβήξτε προς τα επάνω το μεταλλικό φίλτρο λίπους έξω από τη συσκευή.

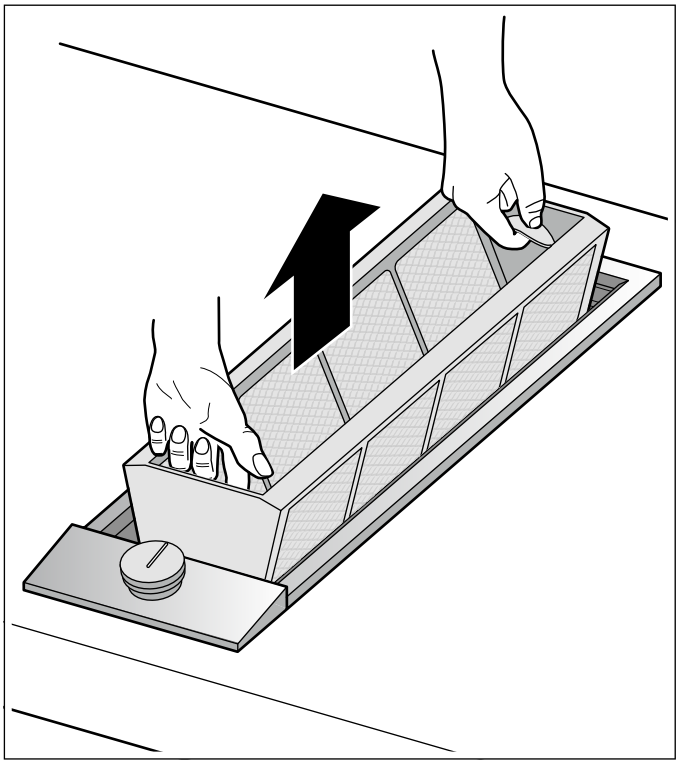

3 Καθαρίστε το μεταλλικό φίλτρο λίπους και το κάλυμμα του φίλτρου.

4 Καθαρίστε το εσωτερικό μέρος της διάταξης εξαερισμού της βάσης εστιών.

5 Τοποθετήστε το μεταλλικό φίλτρο λίπους.

6 Τοποθετήστε το κάλυμμα του φίλτρου.

## Καθαρισμός του μεταλλικού φίλτρου λίπους

⚠ **Προειδοποίηση – Κίνδυνος πυρκαγιάς!**

Οι εναποθέσεις λίπους στο φίλτρο του λίπους μπορούν να αναφλεγούν.

**Καθαρίζετε το φίλτρο λίπους το λιγότερο κάθε 2μήνες .**

Μη λειτουργείτε τη συσκευή ποτέ χωρίς το φίλτρο του λίπους.

Το μεταλλικό φίλτρο λίπους μπορείτε να το καθαρίσετε στο πλυντήριο των πιάτων ή με το χέρι.

**Καθαρισμός στο πλυντήριο πιάτων**

**Υπόδειξη:** Κατά τον καθαρισμό στο πλυντήριο των πιάτων μπορεί να εμφανιστούν ελαφρές αποχρώσεις. Αυτό δεν έχει καμία επιρροή πάνω στη λειτουργία του μεταλλικού φίλτρου λίπους.

1 Τοποθετείτε το μεταλλικό φίλτρο λίπους με το άνοιγμα προς τα κάτω μέσα στο πλυντήριο των πιάτων.Μη μαγκώνετε το μεταλλικό φίλτρο λίπους.

2 Μην καθαρίζετε το πολύ λερωμένο μεταλλικό φίλτρο λίπους μαζί με τα σκεύη.

**Καθαρισμός με το χέρι**

1 Μουλιάστε το μεταλλικό φίλτρο λίπους σε ζεστό διάλυμα απορρυπαντικού πιάτων.

2 Καθαρίστε το με μια βούρτσα και ξεπλύντε το καλά.

3 Αφήστε το μεταλλικό φίλτρο λίπους να στεγνώσει πριν την τοποθέτηση.

**Υπόδειξη:** Σε περίπτωση σκληρής ρύπανσης μπορείτε να χρησιμοποιήσετε ένα ειδικό απολιπαντικό. Μπορείτε να το παραγγείλετε μέσω του Online-Shop.

## Αλλαγή του φίλτρου ενεργού άνθρακα (μόνο στη λειτουργία ανακυκλοφορίας αέρα)

Τα φίλτρα ενεργού άνθρακα δένουν τις οσμηρές ουσίες από τους ατμούς της κουζίνας. Χρησιμοποιούνται μόνο στη λειτουργία ανακυκλοφορίας αέρα.

Το φίλτρο ενεργού άνθρακα του συγκροτήματος του ανεμιστήρα πρέπει να αντικαθίσταται σε τακτικά χρονικά διαστήματα. Προσέξτε γι' αυτό την ένδειξη κορεσμού στη συσκευή σας.

## Επαναφορά της ένδειξης κορεσμού

Σε περίπτωση που η ένδειξη κορεσμού για το μεταλλικό φίλτρο λίπους ή το φίλτρο ενεργού άνθρακα αναβόσβησε, πρέπει μετά τον καθαρισμό ή την αλλαγή του φίλτρου να επαναφέρετε την ένδειξη κορεσμού.

1 Πιέστε το κουμπί χειρισμού και γυρίστε το προς τα δεξιά στη θέση ⊛.
Η ένδειξη κορεσμού έχει επαναφερθεί (μηδενιστεί).Ο φωτεινός δακτύλιος πίσω από το κουμπί χειρισμού αναβοσβήνει 3 φορές λευκός. Ηχεί ένα ηχητικό σήμα.

2 Γυρίστε το κουμπί χειρισμού ξανά στη θέση 0.

## Βλάβες, τι μπορεί να γίνει

**⚠ Προειδοποίηση – Κίνδυνος ηλεκτροπληξίας!**

Οι ακατάλληλες επισκευές είναι επικίνδυνες.Οι επισκευές επιτρέπεται να γίνονται μόνο από έναν τεχνικό του τμήματος εξυπηρέτησης πελατών, εκπαιδευμένο από εμάς.Εάν η συσκευή έχει βλάβη, τραβήξτε το ρευματολήπτη (φις) από την πρίζα ή κατεβάστε/ξεβιδώστε την ασφάλεια στο κιβώτιο των ασφαλειών. Καλέστε την υπηρεσία τεχνικής εξυπηρέτησης πελατών.

Εάν παρουσιαστεί κάποια βλάβη, δε σημαίνει πως είναι κάτι το σοβαρό, συχνά η αιτία είναι ασήμαντη. Πριν καλέσετε την υπηρεσία εξυπηρέτησης πελατών, προσέξτε παρακαλώ τις υποδείξεις στον πίνακα.

| Βλάβη | Πιθανή αιτία | Λύση |
|---|---|---|
| Η συσκευή δε λειτουργεί | Καμία σύνδεση με το συγκρότημα του ανεμιστήρα. | Ελέγξτε, εάν το φις του καλωδίου σύνδεσης είναι σωστά συνδεδεμένο. |
| | Διακοπή ρεύματος | Ελέγξτε, εάν λειτουργούν άλλες κουζινομηχανές. |
| | Η ασφάλεια είναι χαλασμένη | Ελέγξτε στο κιβώτιο ασφαλειών, εάν η ασφάλεια για τη συσκευή είναι εντάξει. |
| Ο φωτεινός δακτύλιος αναβοσβήνει μετά την απενεργοποίηση αργά 3 φορές λευκός, ηχεί ένα ηχητικό σήμα. | Το μεταλλικό φίλτρο λίπους είναι κορεσμένο. | Καθαρίστε το μεταλλικό φίλτρο λίπους. ⟶ *"Καθαρισμός και συντήρηση" στη σελίδα 44* |
| Ο φωτεινός δακτύλιος αναβοσβήνει μετά την απενεργοποίηση γρήγορα 6 φορές λευκός, ηχεί ένα ηχητικό σήμα. | Το φίλτρο ενεργού άνθρακα του συγκροτήματος του ανεμιστήρα είναι κορεσμένο. | Αλλάξτε το φίλτρο ενεργού άνθρακα του συγκροτήματος του ανεμιστήρα. ⟶ *"Καθαρισμός και συντήρηση" στη σελίδα 44* |
| Η συσκευή απενεργοποιείται κατά τη λειτουργία, ο φωτεινός δακτύλιος αναβοσβήνει εναλλάξ πορτοκαλί και λευκός | Απενεργοποίηση ασφαλείας: Δεν πραγματοποιήθηκε για μεγάλη διάρκεια κανένας χειρισμός | Γυρίστε το κουμπί χειρισμού στο 0 και ενεργοποιήστε το μετά ενδεχομένως ξανά |
| | Μετά από μια διακοπή ρεύματος παραμένει η συσκευή απενεργοποιημένη | Γυρίστε το κουμπί χειρισμού στο 0 και ενεργοποιήστε το μετά ενδεχομένως ξανά |
| Η συσκευή βρίσκεται στην αυτόματη λειτουργία, ο φωτεινός δακτύλιος αναβοσβήνει πορτοκαλί | Ο αισθητήρας αυτόματης λειτουργίας είναι ελαττωματικός | Γυρίστε το κουμπί χειρισμού στο 0 και ενεργοποιήστε το μετά ξανά |
| | | Εάν μετά την επανενεργοποίηση συνεχίζει να αναβοσβήνει ο φωτεινός δακτύλιος, καλέστε την υπηρεσία εξυπηρέτησης πελατών |

# Υπηρεσία εξυπηρέτησης πελατών

Η υπηρεσία εξυπηρέτησης των πελατών μας βρίσκεται πάντα στη διάθεσή σας, εάν η συσκευή σας χρειάζεται επισκευή.Εμείς βρίσκουμε πάντοτε μια κατάλληλη λύση, επίσης και για την αποφυγή των περιττών επισκέψεων του προσωπικού της υπηρεσίας εξυπηρέτησης πελατών.

## Αριθμός E και αριθμός FD

Αναφέρετε στο τηλεφώνημα τον πλήρη αριθμό προϊόντος (Αριθ. E) και τον αριθμό κατασκευής ( Αριθ. FD), για να μπορούμε να σας βοηθήσουμε σωστά. Την πινακίδα τύπου με τους αριθμούς θα τη βρείτε στην κάτω πλευρά της συσκευής.

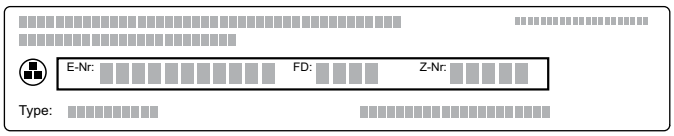


Για να μη χρειαστεί να ψάχνετε πολύ, σε περίπτωση που χρειάζεται, μπορείτε να γράψετε εδώ τα στοιχεία της συσκευής σας και τον αριθμό τηλεφώνου της υπηρεσίας εξυπηρέτησης πελατών.

| **E-Nr.** | **FD-Nr.** |
|---|---|

**Υπηρεσία εξυπηρέτησης πελατών** ☎

Προσέξτε, ότι η επίσκεψη του τεχνικού της υπηρεσίας εξυπηρέτησης πελατών στη περίπτωση ενός εσφαλμένου χειρισμού δεν είναι δωρεάν, ακόμα και κατά τη διάρκεια του χρόνου της εγγύησης.

Τα στοιχεία επικοινωνίας όλων των χωρών θα τα βρείτε στον πίνακα Υπηρεσίες τεχνικής εξυπηρέτησης πελατών που παραδίδεται μαζί.

**Εντολή επισκευής και συμβουλές σε περίπτωση βλάβης**

**GR** 18 182
χρέωση κλήσης προς εθνικά δίκτυα

Εμπιστευτείτε την εμπειρία του κατασκευαστή. Έτσι εξασφαλίζετε, ότι η επισκευή γίνεται από εκπαιδευμένους τεχνικούς του σέρβις, που είναι εξοπλισμένοι με τα γνήσια ανταλλακτικά για τη δική σας οικιακή συσκευή.

**Gaggenau Hausgeräte GmbH**
Carl-Wery-Straße 34
81739 München
GERMANY
www.gaggenau.com

Valid within Great Britain:

Imported to Great Britain by

BSH Home Appliances Ltd.
Grand Union House
Old Wolverton Road
Wolverton, Milton Keynes
MK12 5PT
United Kingdom

9001329081 (980828)
en, es, pt, el

GAGGENAU